ZUIDBERG

TRACKS



MONTAGEHANDLEIDING • NL

MOUNTING MANUAL • UK

MONTAGEANLEITUNG • DE

NOTICE DE MONTAGE • FR

www.zuidberg.com

TRACKSYSTEEM C-CL • NL

TRACKS SYSTEM C-CL • UK

RAUPENSYSTEME C-CL • DE

CHENILLES C-CL • FR



Serial number:

Pos.

ZUIDBERG TRACKS

Zuidberg Tracks B.V.

© 2013 Zuidberg Tracks B.V.

NL

Alle rechten voorbehouden. Niets uit deze uitgave mag verveelvoudigd en/of openbaar worden gemaakt door middel van druk, fotokopie, microfilm of op welke wijze dan ook, zonder voorafgaande schriftelijke toestemming van Zuidberg Tracks B.V. Dit geldt ook voor bijbehorende tekeningen en schema's.

Zuidberg Tracks B.V. behoud zich het recht voor om onderdelen op elk moment te wijzigen, zonder voorafgaande of directe kennisgeving aan de afnemer. De inhoud van deze handleiding kan eveneens gewijzigd worden zonder voorafgaande waarschuwing. Voor informatie betreffende onderhoudswerkzaamheden of reparaties waarin deze handleiding niet voorziet, wordt u verzocht contact op te nemen met uw leverancier.

Deze handleiding is met alle mogelijke zorg samengesteld, maar Zuidberg Tracks B.V. kan geen verantwoording op zich nemen voor eventuele fouten in dit document of de gevolgen daarvan.

UK

All rights reserved. Nothing in this publication may be multiplied and/or publicized in any way by means of print, photocopy, microfilm or any other way without prior written consent by Zuidberg Tracks B.V. This also applies to drawings and diagrams.

Zuidberg Tracks B.V. reserves the right to chance components at any moment without prior or direct notice to the purchaser. The contents of this manual may also be changed without prior notice.
For information on maintenance activities or repairs not included in this manual, please contact your supplier.

This manual has been compiled with the utmost care, but Zuidberg Tracks B.V. can take no responsibility for any mistakes in this document or the consequences thereof.

DE

Zuidberg Tracks B.V. behält sich das Recht vor, die Inhalte dieser Veröffentlichung nicht ohne vorausgehende schriftliche Genehmigung zu gestatten. Es dürfen keine Vervielfältigungen und/oder Veröffentlichungen getätigt werden (weder durch Druck, Fotokopie, Mikrofilm oder irgendein anderes Verfahren). Dies gilt auch für die dazugehörigen Zeichnungen und Skizzen.

Zuidberg Tracks B.V. behält sich das Recht vor, jederzeit und ohne vorherige Ankündigung, gegenüber dem Abnehmer Änderungen an den Komponenten vorzunehmen. Auch der Inhalt dieser Anleitung kann ohne Vorankündigung geändert werden. Wir bitten Sie für Informationen über Wartungsarbeiten oder Reparaturen, die in dieser Anleitung nicht aufgeführt sind, Kontakt mit Ihrem Lieferanten aufzunehmen.

Diese Anleitung wurde mit großer Sorgfalt zusammengestellt, Zuidberg Tracks B.V. kann jedoch für eventuelle Fehler in diesem Dokument oder deren Folgen nicht haftbar gemacht werden.

FR

Tous droits réservés. Aucune information de cette publication ne peut être reproduite et/ou rendue publique sur un support imprimé, une photocopie, un microfilm ou par n'importe quel autre moyen, sans l'autorisation écrite préalable de Zuidberg Tracks B.V. Cela vaut également pour les dessins et schémas annexes.

Zuidberg Tracks B.V. se réserve le droit de modifier à tout moment des pièces constitutives, sans en avertir préalablement ou directement l'acheteur. Le contenu de ce mode d'emploi peut également être modifié sans avertissement préalable.

Pour toute information relative aux travaux d'entretien ou aux réparations que ce mode d'emploi ne fournit pas, nous vous demandons de contacter votre fournisseur.

Ce mode d'emploi a été rédigé avec le plus grand soin, mais Zuidberg Tracks B.V. ne peut pas prendre la responsabilité d'erreurs éventuellement présentes dans ce document ou de leurs conséquences.

Belangrijk - Important - Wichtig - Vigtigt

NL	**Nederlands** Volg stapsgewijs de instructies in dit montagevoorschrift op. Let goed op verwijzingen naar de montagetekening en bijlagen. Draai bouten vast met de aangegeven aandraaimomenten. Neem contact op met uw leverancier in geval van onduidelijkheden, het ontbreken van onderdelen of onjuiste levering.
UK	**English** Follow the instructions stepwise. Attend the references to the assembly drawing and the enclosures. Fasten all bolts with the specified torque setting. Contact your supplier in case of indistinctnesses, missing parts or incorrect delivery.
DE	**Deutsch** Anweisungen befolgen. Seid aufmerksam für Verweisungen. Die Bolzen anziehen mit den spezifizierten Anziehdrehmomenten. Kontakt aufnehmen mit Ihrem Lieferant im Fall der Undeutlichkeiten, das Fehlen von Ersatzteilen oder unrichtige Lieferung.
FR	**Français** Suivre les instructions de montage, étape par étape. Reportez-vous aux plans de montage et aux annexes. Serrer les vis au couple de serrage indiqué. Contactez votre fournisseur si quelque chose ne vous semble pas clair, où s'il y a des pièces manquantes.
DK	**Dansk** Følg anvisningerne trinvist. Vær opmærksom på referencer til samleillustrationen og bilag. Spænd alle bolte i henhold til angivne tal for spænding. Kontakt din forhandler ved tvivl, manglende dele eller forkert levering.
I	**Italiano** Seguire passo a passo le istruzioni di montaggio. Attenersi scrupolosamente ai riferimenti nel disegno di montaggio e nei supplementi. Serrare la bulloneria secondo le coppie di serraggio previste. Contattate il vostro fornitore in caso di dubbi, pezzi mancanti o forniture irregolari.
ESP	**Espanol** Sigan las instrucciones de montaje paso a paso. Preste especial atención a las referencias que se hacen al dibujo de montaje y a los apéndices. Apriete los pernos con los momentos de torsión indicados. Póngase en contacto con su proveedor si tiene dudas, si faltan componentes o en caso de una entrega incorrecta.
POR	**Português** Siga as instruções. Tenha atenção às referências existentes no desenho de montagem e nas tampas. Aperte todos os parafusos com o binário especificado. Contacte o fornecedor em caso de falta de informação, peças inexistentes ou entrega incorrecta.

Veiligheidsvoorschriften - NL

Er zijn minimaal twee mensen nodig om een track te monteren/ demonteren of te verplaatsen. Gebruik hiervoor de juiste benodigde apparatuur, bijvoorbeeld een bovenloopkraan, een heftruck of palletwagen. Let op! Zorg ervoor dat de track stabiel blijft tijdens het verplaatsen en/ of tillen.



Let op dat wanneer de motor is gestart of het voertuig in beweging is, niemand zich bevindt in de gevarenzone van de tracks. Controleer te allen tijde of de stickers leesbaar en intact zijn. Vervang indien nodig.

De tracks dienen te worden onderhouden indien het voertuig, oogstmachine of bouwmachine;

op een stabiele ondergrond staat,
op de handrem staat,
is uitgeschakeld.

De tracks dienen te worden onderhouden met in acht neming van de gebruikershandleiding. Start een voertuig nooit in een gesloten ruimte. In verband met het risico van inademen van uitlaatgassen (art. 69 van het Landbouw veiligheidsbesluit). Houd te allen tijde rekening met de geldende plaatselijke veiligheidsvoorschriften ter preventie van ongevallen. De steun waar het voertuig op rust bij montage dient op een stabiele ondergrond te staan.

Belangrijk!
Til de tracks nooit op met een hijsband door het aandrijfwiel (zie afbeelding). Het gebruik van een hijsband door het aandrijfwiel leidt tot schade aan de inwendige structuur van de rubberen tracks.

Safety instructions - EN

At least two people are required to mount the track / disassemble or move it. Use the proper required equipment, for example an overhead crane, forklift truck or pallet truck. Attention! Make sure the track remains stable while moving and/ or lifting.



Note that when the engine is started or when the vehicle is moving, no one is in the danger zone of the tracks. Always check if the stickers are legible and intact. Replace or restore illegible or damaged stickers immediately.

The tracks must be maintained if the vehicle, harvesting machinery or construction machinery;

on a stable surface,
the handbrake on,
is turned off.

The tracks should be kept with due regard of the user manual. Never start a vehicle in a closed space. Because of the risk of inhaling exhaust gasses (art. 69 of the Dutch agricultural safety directive). Always obey local safety regulations for the prevention of accidents. The support which the vehicle rests on during mounting the track, should be set on a stable surface.

Important
Never lift a track unit at the track! The track can be folded too much which damages the construction inside.

Sicherheitsvorschriften - DE

Mindestens zwei Personen sind erforderlich um einen Raupenantriebe zu montieren / demontieren oder zu verschieben. Verwenden Sie die richtige Ausrüstung, z. B. Kran, Gabelstapler oder Hubwagen. Achtung! Achten Sie darauf, dass der Raupenantrieb stabil bleibt während des Bewegens und / oder des Hebens.

Achtung!, wenn der Motor angelassen wird oder das Fahrzeug in Bewegung wird, darf niemand in der Gefahrenzone der Raupenantriebe sein. Tauschen Sie unlesbare oder beschädigte Aufkleber sofort aus oder reparieren Sie solche. Sie erhalten diese Aufkleber von Ihrem Lieferanten.

Das Fahrzeug mit Raupenantrieben muss stehen, bzw. ausgeschaltet sein, wenn Wartungs- oder Reparaturarbeiten vorgenommen werden.

Auf einem Tragfähigem und festen Untergrund stehen
Die Handbremse muss angezogen sein
Es muss ausgeschaltet sein

Die Raupenantriebe sollten unter Beachtung der Bedienungsanleitung instand gehalten werden. Starten Sie ein Fahrzeug nie in geschlossenen Räumen, wenn diese keine da für vorgesehene Abzugsvorrichtungen haben. Die Gefahr einer Abgasvergiftung ist sonst gegeben (Artikel 69 der Landwirtschaft Sicherheit Entscheidung).
Beachten Sie, dass die Montage der Raupen nur erfolgen kann, wenn das Fahrzeug auf einem festen Untergrund mit der entsprechenden Tragfähigkeit steht.

Heben Sie nie die Raupenantriebe an einem Hebeband durch das Antriebsrad (siehe Abbildung 2.1). Die Verwendung mit einem Hebeband durch das Antriebsrad führt zu einer Beschädigung der inneren Struktur des Raupensysteme.

CONSIGNES DE SECURITE - FR

Deux personnes minimum sont nécessaires pour monter/démonter une chenille ou pour la déplacer. Utilisez pour ce faire le bon appareillage, par exemple un pont roulant à palonnier, un chariot élévateur ou un transpalette. Attention ! Veillez à ce que la chenille reste stable pendant le déplacement et/ou le levage.

Veillez à ce que, lorsque le moteur a démarré ou que le véhicule est en mouvement, personne ne se trouve dans la zone de danger des chenilles. Contrôlez toujours que les autocollants sont lisibles et intacts. Remplacez-les si nécessaire.
Les chenilles doivent être entretenues lorsque le véhicule, la moissonneuse ou la machine de construction :

se trouve sur une surface stable,
est immobilisé par le frein à main,
a son contact coupé.

Les chenilles doivent être entretenues en se référant au mode d'emploi. Ne faites jamais démarrer un véhicule dans un espace fermé. Un risque existe en effet d'inhaler les gaz d'échappement (art. 69 de l'Arrêté néerlandais sur la protection des travailleurs de l'agriculture). Tenez toujours compte des prescriptions de sécurité locales en vigueur pour éviter les accidents. Le support sur lequel s'appuie le véhicule pendant le montage doit se trouver sur une surface stable.
Ne soulevez jamais les chenilles avec une élingue passant à travers le barbotin (roue d'entraînement) (voir illustration 2.1). L'utilisation d'une élingue passant à travers le barbotin endommagera la structure interne des chenilles en caoutchouc.

NL	Til de tracks nooit op met een hijsband door het aandrijfwiel.
UK	Never lift the track unit at the track.
DE	Heben Sie nie die Raupenantriebe mit einer Schlinge durch das Antriebsrad
FR	Ne soulevez jamais les chenilles avec une élingue passant à travers le barbotin.



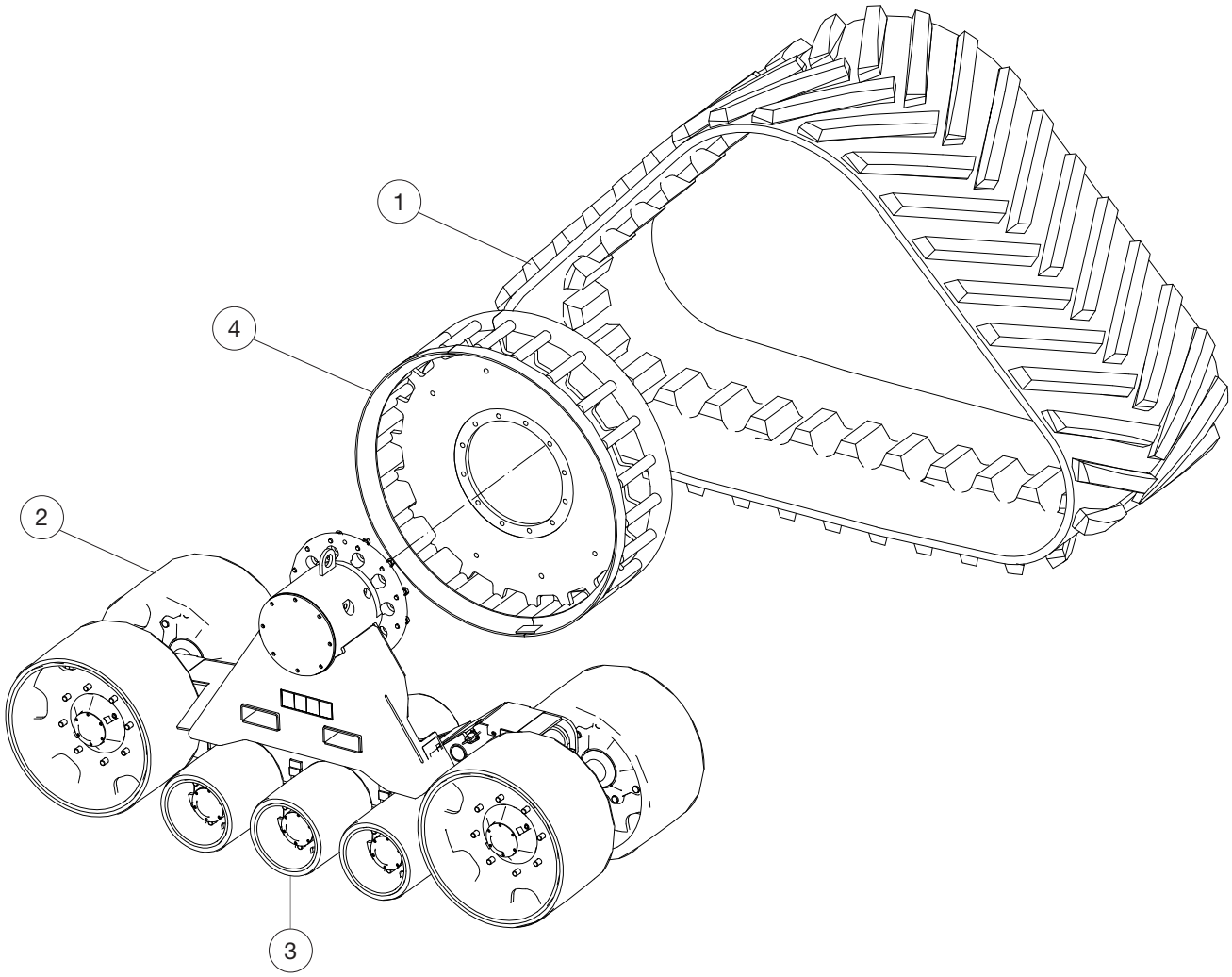

1
- NL Rubberen track
- UK Rubber tracks
- DE Gummiraupe
- FR Chenille en caoutchouc

2
- NL Keerwiel
- UK Idler wheel
- DE Umlenkrad
- FR Galet de retour

3
- NL Loopwiel
- UK Bogie wheel
- DE Laufrolle
- FR Galet de roulement

4
- NL Aandrijfwiel
- UK Driving wheel
- DE Kettenrad
- FR Barbotin

ZUIDBERG TRACKS

1

NL Zet de machine vrij van de grond (de onderwagen van de track moet vrij kunnen bewegen).
UK Put the machine off the ground (the undercarriage of the track must be able to move freely).
DE Schalten Sie das Fahrzeug vom Boden frei (den Unterwagen vom Track sollte frei bewegen können).
FR Soulever le véhicule afin de pouvoir installer les chenilles sans problème.

2

NL Verwijder de wielen van het voertuig die moeten worden vervangen.
UK Remove the wheels of the vehicle that have to be replaced.
DE Entfernen Sie die Räder des Fahrzeugs, welche ersetzt werden müssen.
FR Démonter les roues du véhicule, qui doivent être remplacées.

3

NL Verwijder de delen van de tractor die de track montage belemmeren.
UK Remove the parts of the tractor that obstruct the mounting of the track.
DE Um die Raupen zu montieren, müssen Sie evtl. einige Teile des Schleppers entfernen.
FR Démonter éventuellement toute pièce qui pourrait empêcher le montage des chenilles.

4

NL
1. Monteer de track op de naaf. Draai de moeren vast. Volg specificaties machinefabrikant op.
2. Rupsbanden op spanning brengen, zie pagina 15 en 16.

UK
1. Mount the track on the wheel hub. Tighten the nuts. Follow machine manufacturer specifications.
2. Bring Tracks on pressure, see page 15 and 16.

DE
1. Montieren Sie die Raupen auf die Radnabe und ziehen die Muttern an. Folgen Sie den Maschinenhersteller-Spezifikationen.
2. Bringen Sie die Raupenantriebe auf Spannung (siehe Seite 15 und 16).

FR
1. Monter la chenille sur le moyeu de la roue. Serrer les écrous selon les spécifications du fabricant.
2. Mettre les chenilles sous tension, voir pages 15 et 16.

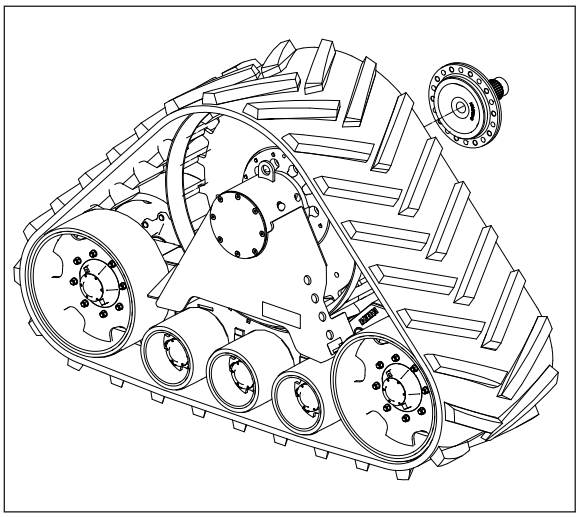

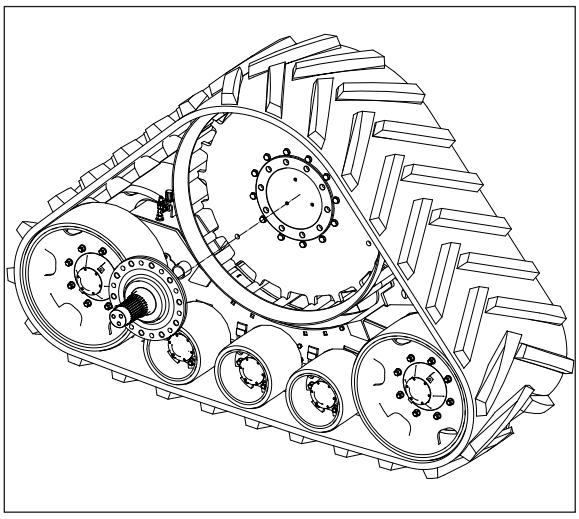

NL

1. Trek de wielmoeren of de wielbouten van het aandrijwiel na (B) Volg specificaties machinefabrikant op.
2. Aanhaalvolgorde wielmoeren en wielbouten.

UK

1. Retighten the wheel nuts or wheel bolts of the sprocket wheel (B). Follow machine manufacturer specifications.
2. Order of tightening wheel nuts and wheel bolts.

DE

1. Ziehen Sie die Radmuttern oder die Radschrauben vom Kettenrad nach (B). Folgen Sie der Maschinenspezifikationen.
2. Reihenfolge beachten, Drehmoment Radmuttern und Radbolzen.

FR

1. Resserrer les vis ou les écrous du barbotin (B). Suivre les instructions du fabricant.
2. Bien suivre l'ordre pour le serrage des écrous et des vis.

1

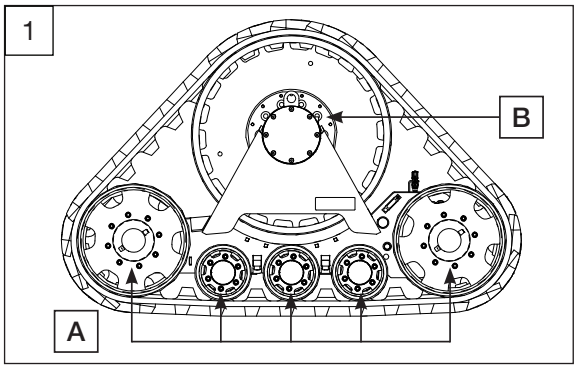

2

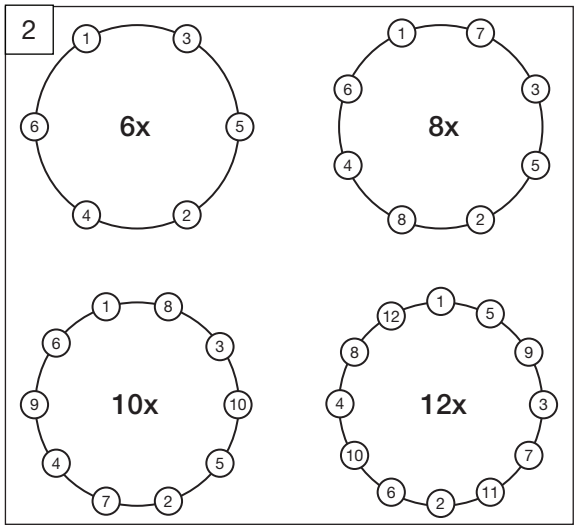

	8.8 [Nm]	10.9 [Nm]	12.9 [Nm]
M5	6	8	10
M6	10	15	18
M7	17	25	28
M8	25	35	42
M10	50	71	85
M12	87	123	147
M14	138	194	235
M16	211	299	358
M18	289	412	490
M20	412	579	696
M22	559	784	941
M24	711	1000	1196
M27	1049	1481	1775
M30	1422	2010	2403

NL	Bout metrisch draad standaard.
UK	Bolt metric thread standaard.
DE	Schraube metrisch Gewinde Standard.
FR	Vis métrique Pas standard.

	P [Nm]	S [Nm]	T [Nm]
1 / 4”	5	10	11
5 / 16”	11	21	23
3 / 8”	20	38	41
7 / 16”	32	61	66
1 / 2”	49	93	100
9 / 16”	70	134	144
5 / 8”	97	185	200
3 / 4”	178	338	364
7 / 8”	279	530	572
1”	418	795	858
1.1 / 8”	593	1126	1216
1.1 / 4 “	837	1591	1717
1.3 / 8”	1096	2083	2248
1.1 / 2”	1456	2767	2987

NL	Bout UNC draad standaard.
UK	Bolt UNC thread standard.
DE	Schraube UNC Gewinde Standard.
FR	Vis UNC Pas standard

	8.8 [Nm]	10.9 [Nm]	12.9 [Nm]
M10 x 1.25	51	71	86
M12 x 1.25	92	131	156
M12 x 1.50	87	122	147
M14 x 1.50	146	206	247
M16 x 1.50	221	311	373
M18 x 1.50	319	449	539
M20 x 1.50	451	535	763
M22 x 1.50	598	877	1007
M24 x 2.00	760	1068	1284
M27 x 2.00	1129	1590	1908

NL	Bout metrisch draad fijn.
UK	Bolt metric thread fine.
DE	Schraube metrisch Gewinde fein.
FR	Vis métrique Pas fin.

	P [Nm]	S [Nm]	T [Nm]
1 / 4”	8	12	13
5 / 16”	12	24	26
3 / 8”	23	43	47
7 / 16”	36	68	74
1 / 2”	55	105	114
9 / 16”	79	150	162
5 / 8”	111	210	227
3 / 4”	195	370	399
7 / 8”	309	587	634
1”	459	873	942

NL	Bout UNC draad fijn.
UK	Bolt UNC thread fine
DE	Schraube UNC Gewinde fein.
FR	Vis UNC Pas fin.

Spacers

NL Met spacers is de spoorbreedte aan te passen, waardoor de tracks verder uit elkaar komen te staan. Hiervoor zijn 4 typen spacers leverbaar. Spacers worden per stuk geleverd (1x).

UK The track width can be adjusted with spacers. There are 4 types of spacers available. spacers are supplied per item (1x).

DE Die Spurweite kann mit Distanzscheiben angepasst werden. Es gibt 4 Typen von Spurverbreiterungen. Distanzscheiben sind pro Artikel geliefert (1x).

FR La voie peut être modifiée avec des entretoises. 4 modèles d'entretoise sont disponibles. Elles sont vendues à l'unité (1x).

NL
Naaf Ø 220 = 8x275 verbinding
- 8x Ø 275 - offset 59mm/ Artikelnummer: 2013056(0)
- 8x Ø 275 - offset 79mm/ Artikelnummer: 2014150(0)

UK
Hub Ø 220 = 8x275 connection
- 8x Ø 275 - offset 59mm/ Article number: 2013056(0)
- 8x Ø 275 - offset 79mm/ Article number: 2014150(0)

DE
Nabe Ø 220 = 8x275 Verbindung
- 8x Ø 275 - Offset 59mm/ Artikel-Nummer: 2013056(0)
- 8x Ø 275 - Offset 79mm/ Artikel-Nummer: 2014150(0)

FR
Moyeu de Ø 220 = 8x275 Connexion
- 8x Ø 275 - déport 59mm/ Référence : 2013056(0)
- 8x Ø 275 - déport 79mm/ Référence : 2014150(0)

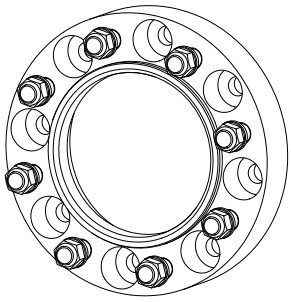

NL
Naaf Ø 280 = 10x335 verbinding
- 10x Ø 335 - offset 59mm/ Artikelnummer: 2012790(0)
- 10x Ø 335 - offset 100mm/ Artikelnummer: 2012791(0)

UK
Hub Ø 280 = 10x335 connection
- 10x Ø 335 - offset 59mm/ Artikelnummer: 2012790(0)
- 10x Ø 335 - offset 100mm/ Artikelnummer: 2012791(0)

DE
Nabe Ø 280 = 10x335 Verbindung
- 10x Ø 335 - Offset 59mm/ Artikel-Nummer: 2012790(0)
- 10x Ø 335 - Offset 100mm/ Artikel-Nummer: 2012791(0)

FR
Moyeu de Ø 280 = 10x335 Connexion
- 10x Ø 335 - déport 59mm/ Référence : 2012790(0)
- 10x Ø 335 - déport 100mm/Référence : 2012791(0)

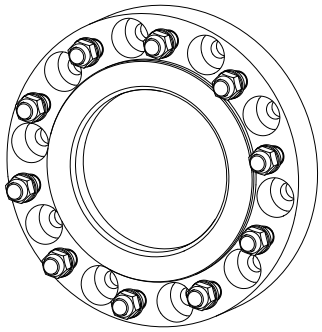

Adapters

NL Een adapter is om een naaf van 8x275 - Ø 220mm om te zetten naar een een naaf van 10x335 - Ø 280mm. Hierdoor kan de C- CL frame op bijna alle mogelijke naven. Adapters worden als set geleverd (2x).

UK An adapter is to convert a hub with 8x275 - Ø 220mm to a hub of 10x335 - Ø 280mm. As a result, the C-CL frame fit on almost all possible hubs. Adapters are supplied as a set (2x).

DE Ein Adapter wird von einer Nabe von 8x275 - Ø 280mm auf eine Nabe von Ø10x335 - Ø 280mm konvertiert. Der Vorteil ist, dass der C-CL Rahmen auf fast alle möglichen Naben passt. Adapter sind als Set (2x) geliefert.

FR Un adaptateur peut servir à transformer un moyeu 8x275 - Ø 220mm en un moyeu de 10x335 - Ø 280mm. L'avantage est que le châssis C CL peut se monter sur presque tous les types de moyeux. Ces adaptateurs sont livrés par jeu (2x).

NL

8x275 verbinding > 10x335 verbinding
- 8x Ø 275_10x Ø 335mm - 50mm
  Artikelnummer: 6090035(0)
- 8x Ø 275_10x Ø 335mm - 60mm
  Artikelnummer: 6090036(0)

UK

8x275 connection > 10x335 connection
- 8x Ø 275_10x Ø 335mm - 50mm
  Article number: 6090035(0)
- 8x Ø 275_10x Ø 335mm - 60mm
  Article number: 6090036(0)

DE

8x275 Verbindung > 10x335 Verbindung
- 8x Ø 275_10x Ø 335mm - 50mm
  Artikel-Nummer: 6090035(0)
- 8x Ø 275_10x Ø 335mm - 60mm
  Artikel-Nummer: 6090036(0)

FR

8x275 Connexion > 10x335 Connexion
- 8x Ø 275_10x Ø 335mm - 50mm
  Référence : 6090035(0)
- 8x Ø 275_10x Ø 335mm - 60mm
  Référence : 6090036(0)

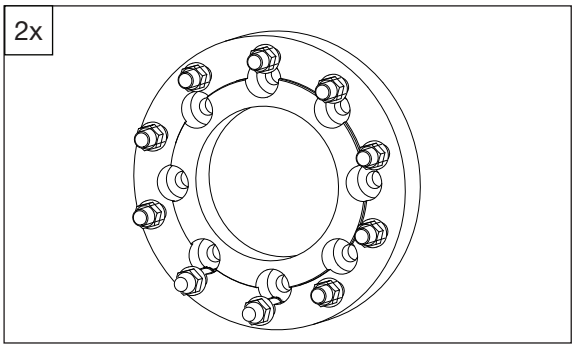

Restrictor

NL Dit onderdeel begrenst de pendelweg van de track. Restrictors worden als set geleverd (2x).
Er zijn twee typen restrictors leverbaar:

UK This part limits the oscillation of the track. Restrictors are supplied as a set (2x).
There are two types of restrictors available:

DE Dieses Teil begrenzt die Schwingungen der Raupen. Restrictors sind als Set (2x) geliefert.
Es gibt zwei Arten:

FR Cette pièce limite le débattement des chenilles. Des limiteurs sont livrés par jeux (2x) et sont disponibles en 2 versions.

NL
- Universeel - Artikelnummer: 6090024(0).
- Voertuig specifiek met bijpassende bevestiging.

UK
- Universal - Article number: 6090024(0).
- Vehicle specific with matching attachment.

DE
- Universaladapter (Artikel-Nummer: 6090024(0).
- Fahrzeugspezifisch mit passenden Befestigung.

FR
- Adaptateur universel (Reference : 6090024(0).
- Véhicule spécifique avec fixation assortie.

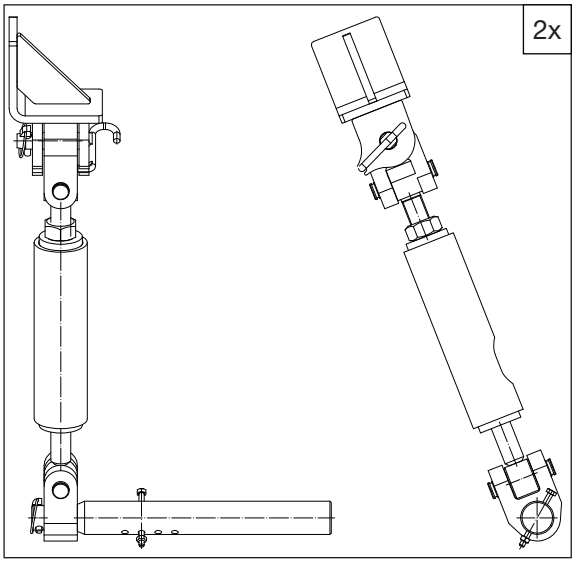

Pressure Tension System

NL

1. Controleer de druk van het spansysteem,
   CL + FL frame: 90 bar; C en F frame: 110 bar
   (CL + FL frame = 30 en 40 cm rubberen track,
   C + F frame = 61, 76 en 92 cm rubberen track).
2. Monteer de geleverde manometer met de slang op snelkoppeling A van het spansysteem.
3. Meet de druk van het spansysteem met de manometer. Controleer de druk van het spansysteem aan de hand van de gewenste waarde (montagehandleiding).
4. Indien de druk van het spansysteem goed is, demonteer de manometer met de slang. Zo niet, ga dan verder met punt 5.

UK

1. Check the pressure of the tension system,
   CL + FL frame: 90 bar; C en F frame: 110 bar
   (CL + FL frame = 30 en 40 cm rubber tracks,
   C + F frame = 61, 76 en 92 cm rubber tracks).
2. Mount the supplied manometer with the hose on quick coupling A of the tension system.
3. Measure the pressure of the tension system with the manometer. Check the pressure of the tension system according to the desired value (mounting manual).
4. If the pressure of the tension system is good, dismount the manometer with the hose. If the pressure of the tension system is too low, go further with point 5.

DE

1. Kontrolliere den Druck vom Spannsystem,
   CL + FL frame: 90 bar; C en F frame: 110 bar
   (CL + FL frame = 30 en 40 cm Gummiraupe,
   C + F frame = 61, 76 en 92 cm Gummiraupe).
2. Montieren Sie das mitgelieferte Manometer, einschließlich des dazu gehörigen Schlauches mit Schnellkupplung. Auf Schnellkupplung A vom Spannsystem.
3. Messe Sie den Druck vom Spannsystem mit dem Manometer. Kontrollieren Sie den Druck vom Spannsystem auf der Basis des gewünschten Werts (Siehe Montageanleitung).
4. Wenn der Druck vom Spannsystem gut ist, demontieren Sie das Manometer mit dem Schlauch. Wenn den Druck vom Spannsystem zu gering ist, gehen Sie zum Punkt 5.

FR

1. Contrôlez la pression du système de tension,
   CL + FL frame: 90 bars; C en F frame: 110 bars
   (CL + FL frame = 30 en 40 cm chenille en caoutchouc,
   C + F frame = 61, 76 en 92 cm chenille en caoutchouc).
2. Branchez le manomètre fourni avec le tuyau sur le raccord rapide A du système de tension.
3. Mesurez la pression du système de tension au moyen du manomètre. Contrôlez la pression du système de tension en utilisant la valeur souhaitée (manuel de montage).
4. Si la pression du système de tension est bonne, démontez le manomètre avec le tuyau. Si ce n'est pas le cas, passez à l'étape 5.

1

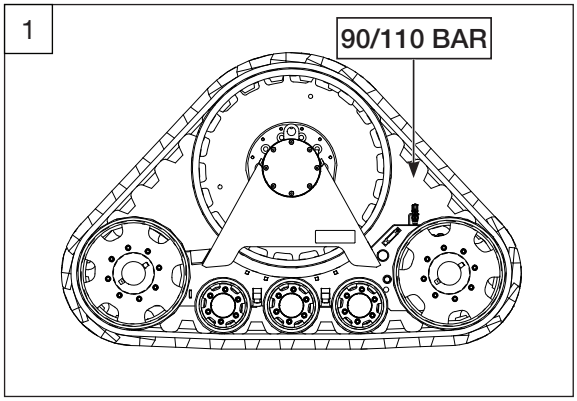

2

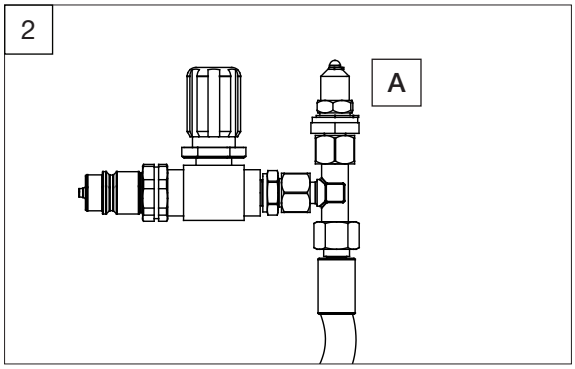

Pressure Tension System

NL

5. Monteer het ene uiteinde van de meegeleverde slang op snelkoppeling B van het spansysteem.
6. Monteer het andere uiteinde in een hydrauliek ventiel van de machine.
7. Zet hydraulische druk op het hydrauliek ventiel van de machine.
8. Draai het naaldventiel open, totdat de gewenste waarde (druk) van het spansysteem is bereikt.
9. Draai het naaldventiel dicht.
10. Haal de hydraulische druk van het hydrauliekventiel van de machine.

UK

5. Mount the supplied hose on quick coupling B of the tension system.
6. Mount the other end of the supplied hose in the hydraulic valve of the machine.
7. Place hydraulic pressure on the hydraulic valve of the machine.
8. Turn the needle valve open, until the desired value (pressure) of the tension system is reached.
9. Turn the needle valve so it is closed.
10. Remove hydraulic pressure off the hydraulic valve of the machine.

DE

5. Montieren Sie den mitgelieferten Schlauch auf Schnellkupplung B vom Spannsystem.
6. Befestigen Sie das andere Ende am Hydraulikventil von der Maschine.
7. Stelle hydraulischen Druck auf das Hydraulikventil von der Maschine.
8. Drehen Sie das Ventil auf, bis der gewünschte Wert (Druck) vom Spannsystem erreicht ist.
9. Drehen Sie das Ventil zu.
10. Trennen Sie wieder den Hydraulikschlauch von der Maschine.

FR

5. Branchez une extrémité du tuyau fourni sur le raccord rapide B du système de tension.
6. Branchez l'autre extrémité sur une vanne hydraulique de la machine.
7. Appliquez une pression hydraulique à la vanne hydraulique de la machine.
8. Ouvrez le pointeau jusqu'à ce que la pression souhaitée du système de tension soit atteinte.
9. Fermez le pointeau.
10. Relâchez la pression hydraulique de la vanne hydraulique de la machine.

5

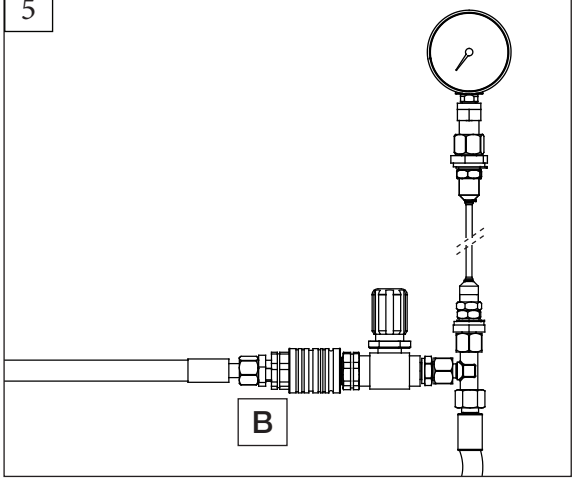

6



8

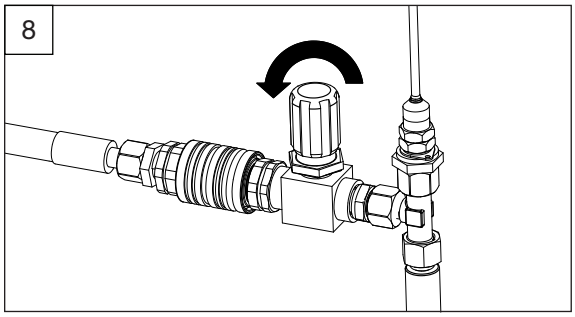

9

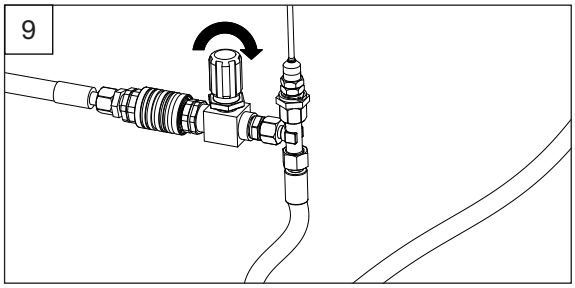

Change oil

NL

Olie verversen

Draai de keerwielen/ loopwielen zodat de aftappluggen van de naven aan de onderzijde zitten. Demonteer de aftappluggen en tap de olie af. Draai de keerwielen/ loopwielen, zodat de aftappluggen aan de bovenzijde zitten.

Vul de naven van de keerwielen en loopwielen aan de voor- en achterzijde met Castrol Alphasyn GS 220 olie. Zie bijlage voor de technische specificaties.
Alternatieve oliesoorten zijn: Agip Blasia S 220, Aral Degol GS 220, BP Enersyn-SG-XP 220, Castrol Alphasyn PG 220, Shell Omala S4 WE 220 en Total Carter SY 220.

UK

Changing the oil

Rotate the return wheels/running wheels until the drain plugs on the hubs are at the bottom. Remove the drain plugs and drain the oil. Rotate the return wheels/running wheels until the drain plugs are at the top.

Fill the hubs of the return wheels and running wheels on the front and rear with Castrol Alphasyn GS 220 oil. See the annex for the technical specifications.
Alternative oils: Agip Blasia S 220, Aral Degol GS 220, BP Enersyn-SG-XP 220, Castrol Alphasyn PG 220, Shell Omala S4 WE 220 and Total Carter SY 220.

DE

Ölwechsel

Drehen Sie das Umlenkrad und die Laufrollen so, dass die Ablassstopfen von den Naben in der untersten Position sind. Demontieren Sie die Ablassstopfen und lassen das Öl in den Naben ab.
Drehen Sie das Umlenkrad und die Laufrollen so, dass die Ablassstopfen von den Naben in die obere Position kommen.

Fülle Sie das Umlenkrad und die Laufrollen an der Vorderseite und der Hinterseite mit Castrol Alphasyn GS 220 Öl. Siehe Anhang für die technischen Spezifikationen.
Alternative Öle sind: Agip Blasia S 220, Aral Degol GS 220, BP Enersyn-SG-XP 220, Castrol Alphasyn PG 220, Shell Omala S4 WE 220 und Total Carter SY 220.

FR

Vidange de l'huile

Tournez les galets de retour/ de roulement pour que les bouchons de vidange des moyeux se trouvent en bas. Retirez les bouchons de vidange et vidangez l'huile. Tournez les galets de retour/de roulement pour que les bouchons de vidange se trouvent en haut.

Remplissez les moyeux des galets de retour et des galets de roulement, à l'avant comme à l'arrière, avec de l'huile Castrol Alphasyn GS 220. Reportez-vous à l'annexe pour les spécifications techniques.
Huiles alternatives: Agip Blasia S 220, Aral Degol GS 220, BP Enersyn-SG-XP 220, Castrol Alphasyn PG 220, Shell Omala S4 WE 220 et Total Carter SY 220.

1

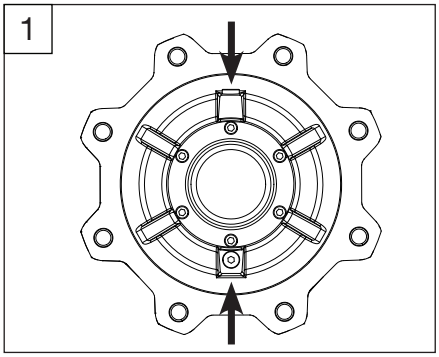

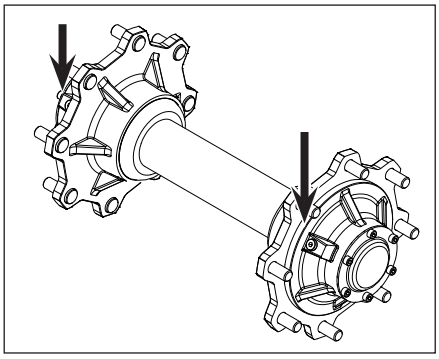

2

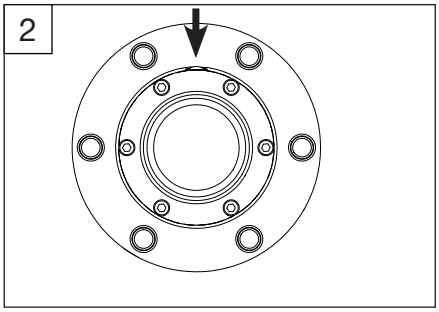

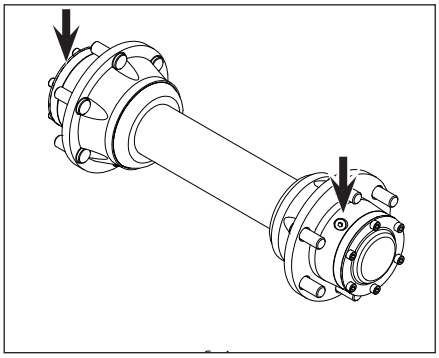

NL Smeer de vetbarrière door met de standaard smeervet EP2.
UK Lubricate the grease barrier with standard grease EP2.
DE Schmieren Sie die Fettbarriere mit Standard EP2 Fett.
FR Enduisez de graisse standard EP2 la barrière de graisse.

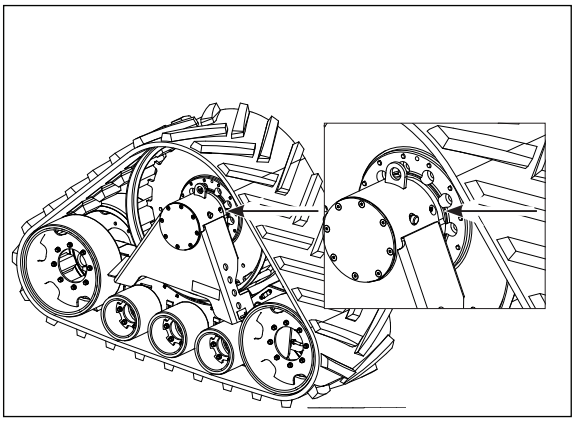

NL Smeer de lagers van het spansysteem door met de standaard smeervet EP2.
UK Lubricate the bearings of the tension system with standard grease EP2.
DE Schmieren Sie die Lager vom Spannsystem an die Hinterseite und an der Vorseite mit Standard EP2 Fett.
FR Enduisez de graisse standard EP2 les paliers du système de tension.

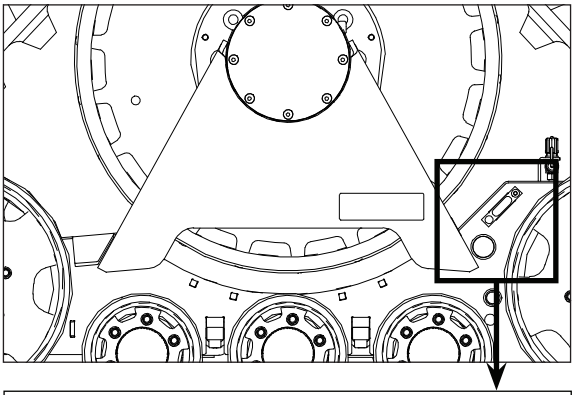

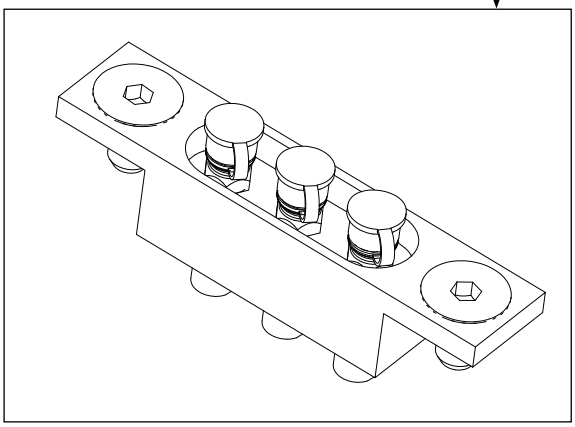

Onderhoudstabel - NL

	Na eerste 10 bedrijfsuren	Na elke 250 bedrijfsuren	Dagelijks	Maandelijks	Jaarlijks	Na montage.	Tot aan de eerste 100 bedrijfsuren.
Trek de wielmoeren van de loopwielen na.	•	•			•		
Trek de wielmoeren van de keerwielen na.	•	•			•		
Trek de wielmoeren of de wielbouten van het aandrijfwiel na.	•	•			•		
Smeer de lagers van het pendelframe door.				•			
Smeer de lagers van het spansysteem door.				•			
Controleer de druk van het spansysteem.	•	•			•		
Controleer of de rubberen tracks niet oververhit raken (< 80° C).			•				•
Ververs de olie van de looprollen en keerwielen.		•			•		
Controleer de uitlijning van de tracks.	•				•	•	
Controleer of alle bouten correct zijn gemonteerd en aangehaald.					•		

Maintenance table - UK

	After the first 10 operation hours.	After every 250 operation hours.	Daily.	Monthly.	Annually	After mounting	Until the first 100 operation hours.
Retighten the wheel nuts of the bogie wheels.	•	•			•		
Retighten the wheel nuts of the idler wheels.	•	•			•		
Retighten the wheel nuts or the wheel bolts of the sprocket wheel.	•	•			•		
Lubricate the bearings of the pendulum frame.				•			
Lubricate the bearings of the tension system.				•			
Check the pressure of the tension system.	•	•			•		
Check that the rubber tracks do not overheat. (< 80° C).			•				•
Change the oil of the bogie- and the idler wheels.		•			•		
Check the alignment of the tracks.	•				•	•	
Check if all bolts are mounted and tighten correctly.					•		

Wartungstabelle - DE

	Nach den ersten 10 Betriebsstunden.	Nach jeden 250 Betriebsstunden	Täglich	Monatlich.	Jährlich.	Nach Montage.	Bis den ersten 100 Betriebsstunden.
Ziehen Sie die Radmuttern und Radschrauben nach.	•	•			•		
Ziehen Sie die Radmuttern vom Umlenkrad nach.	•	•			•		
Ziehen Sie die Radmuttern oder Radschrauben vom Kettenrad nach.	•	•			•		
Schmieren Sie die Lager vom Pendelrahmen durch.				•			
Schmieren Sie die Lager vom Spannsystem durch.				•			
Kontrollieren Sie den Druck vom Spannsystem.	•	•			•		
Kontrollieren Sie, dass die Raupen nicht überhitzen (< 80° C).			•				•
Wechseln Sie das Oel von den Laufrollen und dem Umlenkrad		•			•		
Kontrollieren Sie die Ausrichtung der Raupenlaufwerke.	•				•	•	
Kontrollieren Sie, ob alle Bolzen richtig montiert und angezogen sind.					•		

Tableau de maintenance - FR

	Après les 10 premières heures d'utilisation	Toutes les 250 heures d'utilisation	Chaque jour	Chaque mois	Chaque année	Après le montage	Jusqu'aux 100 premières heures d'utilisation
Vérifiez les écrous des galets de roulement.	•	•			•		
Vérifiez les écrous des galets de retour.	•	•			•		
Vérifiez les écrous ou les boulons du barbotin.	•	•			•		
Graissez les paliers du cadre oscillant.				•			
Graissez les paliers du système de tension.				•			
Vérifiez la pression du système de tension.	•	•			•		
Vérifiez si les chenilles en caoutchouc ne surchauffent pas (< 80° C).			•				•
Remplacez l'huile des galets de roulement et de retour.		•			•		
Vérifiez l'alignement des chenilles.	•				•	•	
Vérifiez si tous les boulons sont correctement montés et serrés.					•		

Dismounting the tracks.

NL Zet de machine vrij van de grond (de onderwagen van de track moet vrij kunnen bewegen).
UK Put the machine off the ground (the undercarriage of the track must be able to move freely).
DE Schalten Sie das Fahrzeug vom Boden frei (den Unterwagen vom Track sollte frei bewegen können).
FR Soulever la machine du sol (afin de pouvoir manipuler la chenille sans souci).

NL
1. Haal de druk van het hydraulische systeem door middel van de hydraulische snelsluiter/koppeling. Tip: gebruik meegeleverde slang om het hydraulische spansysteem aan het hydraulische systeem van het voertuig te koppelen.
2. Verwijder de track van het voertuig.

UK
1. Remove the pressure of the hydraulic system through the hydraulic clutch. Tip: Use the supplied hose to link the hydraulic tension system to the hydraulic system of the vehicle.
2. Remove the track of the vehicle.

DE
1. Lassen Sie den Druck aus dem hydraulischen Spannsystem durch den Hydraulikstecker ab. Hinweise: Verbinden Sie das hydraulische Spannsystem über den Hydraulikstecker und dem mitgelieferten Schlauch mit dem Hydrauliksystem des Fahrzeugs.
2. Entfernen Sie die Raupenantriebe des Fahrzeugs.

FR
1. Enlever la pression du système de tension par la prise hydraulique. La relier au véhicule avec le flexible fourni.
2. Enlever la chenille.

1

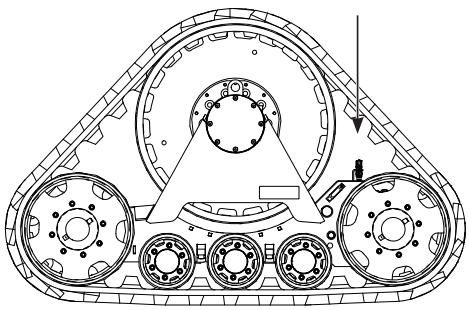

2

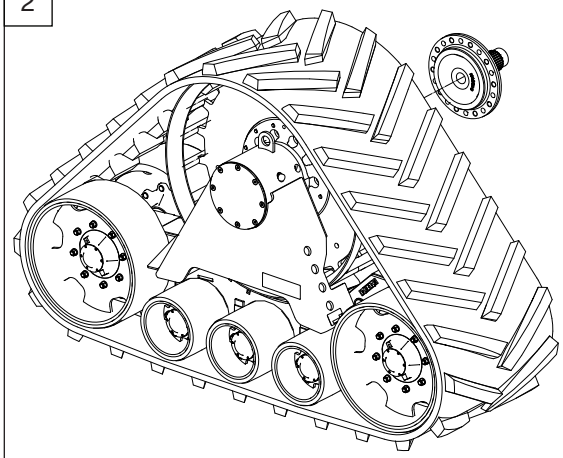

Alphasyn GS

Synthetic Gear Oils

Description

Castrol Alphasyn GS are fully synthetic gear lubricants based on carefully selected polyglycol fluids and containing antioxidant, rust-inhibiting and EP additives of high thermal stability.

Application

The Alphasyn GS range has inherently superior properties relative to mineral lubricants, therefore these grades are especially suitable for the high temperature lubrication of gears and bearings,particularly in large scale mills and calenders.

In worm gears operating with mineral oil at low speeds and high torques, conditions of boundary lubrication tend to promote pitting and consequent rapid wear of bronze worm-wheels. Fatty oils (also known as compounded oils) were found to be effective in reducing pitting, but suffered from rapid oxidation at high running temperatures. Alphasyn GS grades are suitable for these applications and also allow extended drain and change intervals. Some manufacturers employ them for fill-for-life lubricants.

Advantages

• Reduced frictional losses leads to reduced energy consumption and lower sump temperatures.

• Higher thermal stability, hence minimal formation of sludge and deposits.

• Better load-carrying properties and reduced wear compared with conventional mineral oils.

• Inherently higher Viscosity Index (VI) which, with the lower pour point, results in a wider range of service temperatures (-30 °C to 150 °C continuous bulk temperatures, with intermittent operating temperatures of up to 220°C)

Typical Characteristics

Name	Method	Units	GS 150	GS 220	GS 320	GS 460	GS 680
Appearance	Visual	-	Clear	Clear	Clear	Clear	Clear
Density @ 15°C	ISO 12185 / ASTM D4052	g/ml	1.02	1.02	1.02	1.02	1.02-
Viscosity, Kinematic 40°C	ISO 3104 / ASTM D445	mm²/s	152	223	318	448	680
Viscosity, Kinematic 100C	DIN 51562	mm²/s	25	36.3	52	72.7	101
Viscosity Index	ISO 2909 / ASTM 2270	None	199	213	229	242	244
Pour Point	DIN-ISO 3016	°C	-45	-45	-42	-39	-36
Flash Point, COC	ISO 3016 / ASTM D97	°C	286	280	280	280	290
Rust Test, Procedure A	ISO 7210 / ASTM D665A	-	Pass	Pass	Pass	Pass	Pass
Copper Corrosion	ISO 2160 / ASTM D130	-	1a	1a	1a	1a	1a
Timken OK load	ASTM D2782 / IP 240	lbs	75	75	75	75	75
4 Ball - Welding Load	ASTM D2783 / DIN 51350	kg	315	315	315	315	315
4 Ball - Weld scar diameter (1hr/40kg)	ASTM D2783 / DIN 51350	mm	0.40	0.40	0.35	0.35	0.35
FZG Gear Failure Load Stage (A/8.3/90)	ISO 14635-1 / DIN 51451	-	>12	>12	>12	>12	>12
FZG Gear Failure Load Stage (A/16.6/90)	ISO 14635-1 / DIN 51451	-	>12	>12	>12	>12	>12

Subject to usual manufacturing tolerances.

Additional Information

Normal industrial paints are not compatible with these lubricants. Gearboxes should be left unpainted internally, or alternatively should be painted with two component coatings such as epoxy resins.

Care must be taken that seal materials are compatible with the Alphasyn GS lubricants. The recommended materials are nitrile rubber (NBR), fluoro-silicone rubber (FVMQ), and vinyl-methyl-polysiloxane rubber (VMQ). Incompatible materials are likely to shrink or swell, thus causing either severe leakage or seizure of the seal. These products are NOT miscible with mineral oils.

Alphasyn GS
26 Nov 2010
Castrol, the Castrol logo and related marks are trademarks of Castrol Limited, used under licence.

This data sheet and the information it contains is believed to be accurate as of the date of printing. However, no warranty or representation, express or implied, is made as to its accuracy or completeness. Data provided is based on standard tests under laboratory conditions and is given as a guide only. Users are advised to ensure that they refer to the latest version of this data sheet. It is the responsibility of the user to evaluate and use products safely, to assess suitability for the intended application and to comply with all applicable laws and regulations. Material Safety Data Sheets are available for all our products and should be consulted for appropriate information regarding storage, safe handling, and disposal of the product. No responsibility is taken by either BP plc or its subsidiaries for any damage or injury resulting from abnormal use of the material, from any failure to adhere to recommendations, or from hazards inherent in the nature of the material. All products, services and information supplied are provided under our standard conditions of sale. You should consult our local representative if you require any further information.

Enter Address, Enter Telephone No.

www.castrol.com/industrial

Rev	USR	Date
A	AE	2018/11/16
B	AE	2019/12/13

Designed	Date	Part name		Part number	Revision
AE	12/02/2018	TR_SET_C280_960X2410_914MM		1800170	B
Checked	Date				
KP	13/12/2019				
Released	Date	Remark	Weight(kg) / Project number / Sheet / Size		
AE	13/12/2019		4250.0 / T0196 / 1 / 2 / A3		

Pos	Qty	Description	Article code	OEM Code	Remarks
1	1	TR_U_C280_960X2410_914MM_L	6080356 B		
2	1	TR_U_C280_960X2410_914MM_R	6080357 B		
3	1	HYDR_PRESSURE_SET_TRACKS	6030305 0		
4	1	TALCUM_POWDER	9009154 0		
5	1	SOCKET_3/4_32MM	9000585 0		
100	0	XXXXXXXXXX OPTIONS XXXXXXXXXX	0000112 0		
101	0	MPT_UNI_RISTR_SET_HD_LONG_STRKE	6090086 0		
102	0	MPT_ADAPTOR_SET_60MM	6090036 0		
103	0	SPACER_TRACKS_8xØ275_59MM	2013056 A		
104	0	SPACER_TRACKS_8xØ275_79MM	2014150 A		
105	0	SPACER_TRACKS_10X335_59MM	2012790 A		
106	0	SPACER_TRACKS_10X335_100MM	2012791 A		
400	0	XXXXXXXXXX_COLOR_A_XXXXXXXXXX	0000400 0		
401	0	COLOR_ZUIDBERG_BLACK	V000062 0		
500	0	XXXXXXXXXX_COLOR_B_XXXXXXXXXX	0000500 0		
501	0	COLOR_ZUIDBERG_BLACK	V000062 0		

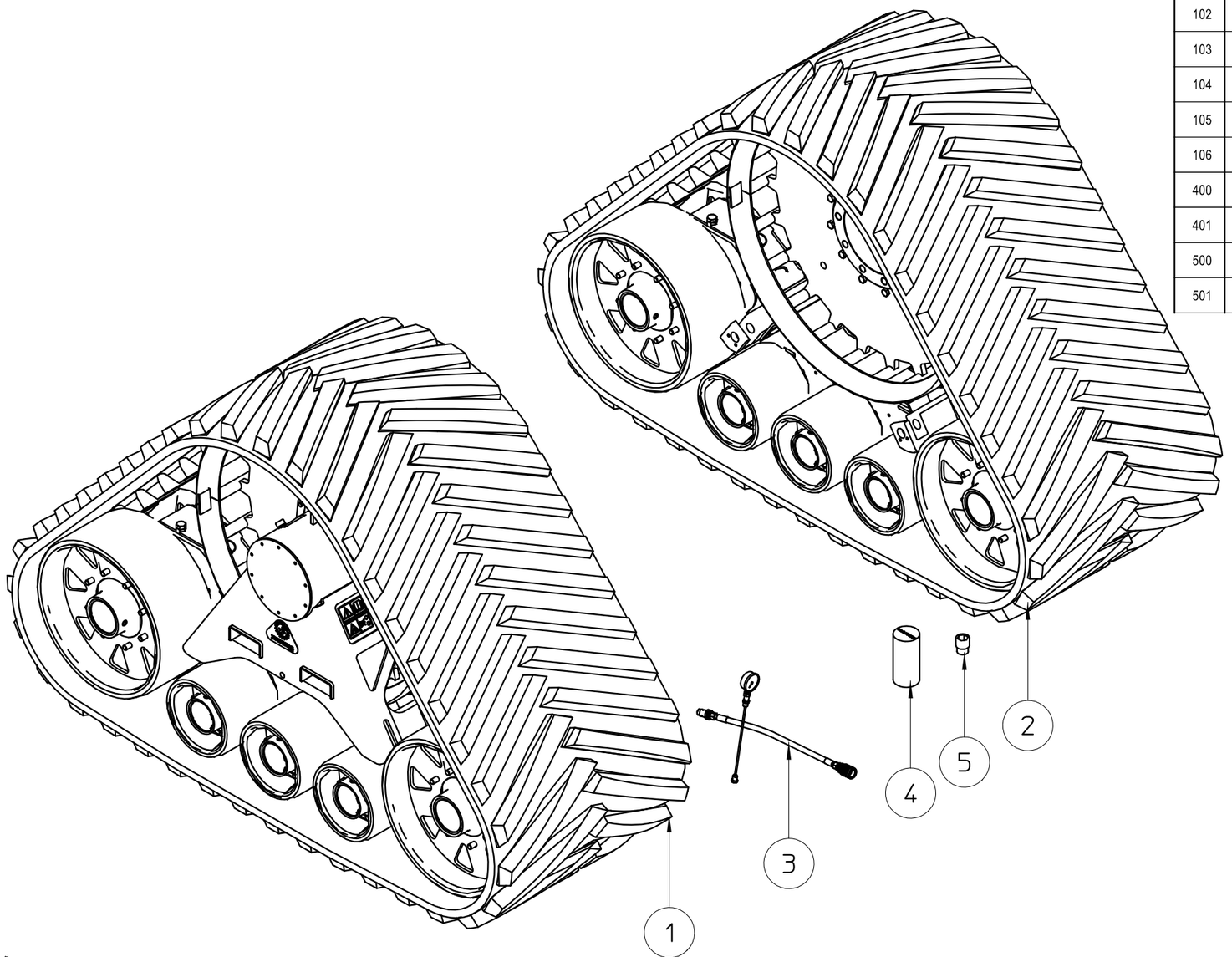

Disclaimer: The (intellectual property) rights and the know-how on the performed work and on all of the provided information and/or products rest with Zuidberg, unless otherwise agreed by the parties in written form. The distribution, disclosure, copying or any other use of the information and/or products provided by Zuidberg is forbidden, unless otherwise agreed by the parties or provided by the law.

ZUIDBERG
WWW.ZUIDBERG.COM

Rev	USR	Date
A	AE	2018/11/16
B	AE	2019/12/13

Designed	AE	12/02/2018
Checked	KP	13/12/2019
Released	AE	13/12/2019

Part name	Part number	Revision
TR_SET_C280_960X2410_914MM	1800170	B

Remark	Weight(kg)	Project number	Sheet	Size
	4250.0	T0196	2 / 2	A3

Pos	Qty	Description	Article code	OEM Code	Remarks

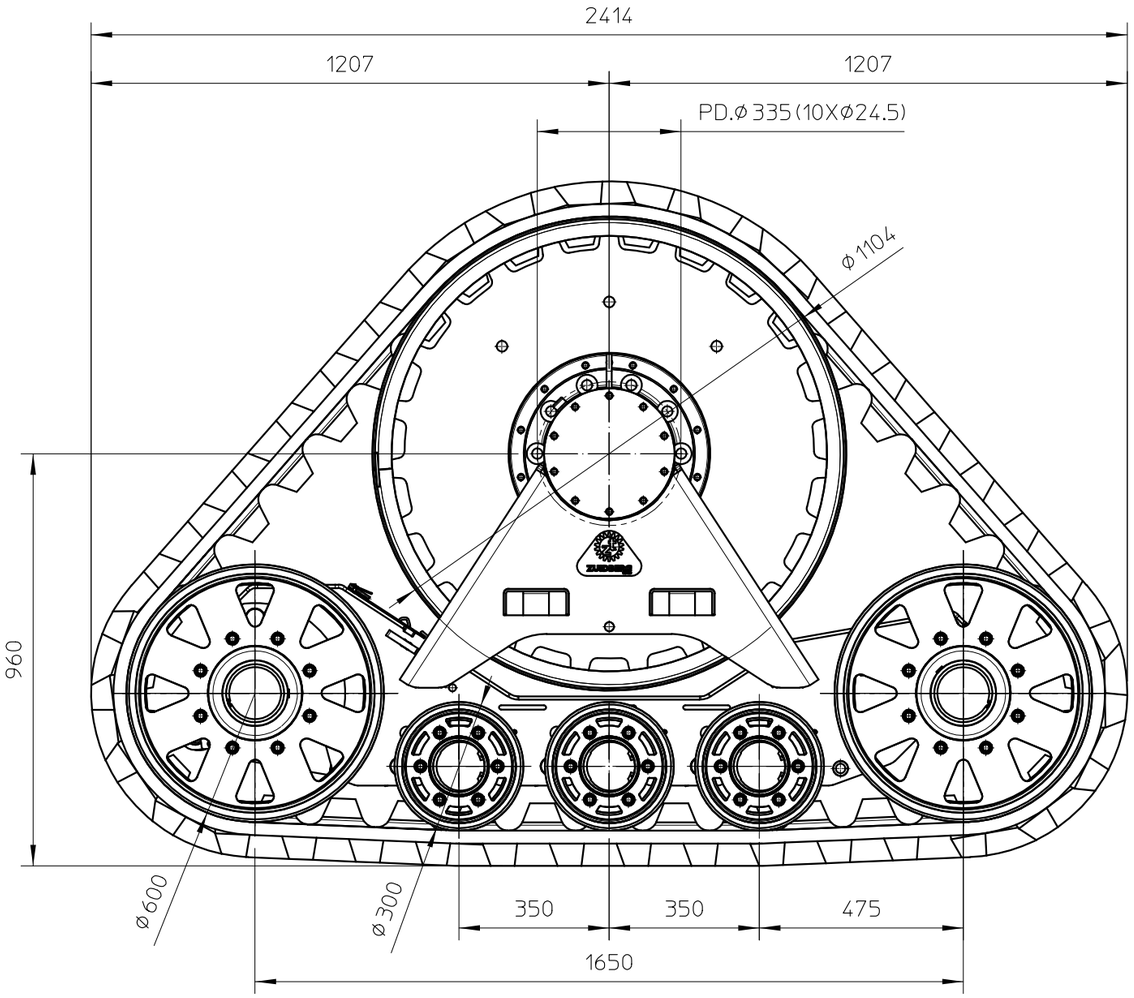

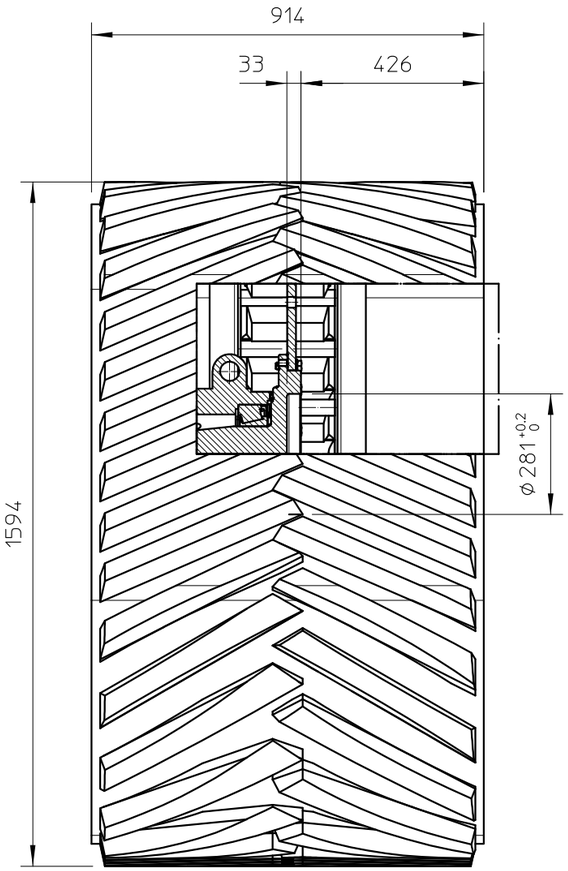

Disclaimer: The (intellectual property) rights and the know-how on the performed work and on all of the provided information and/or products rest with Zuidberg, unless otherwise agreed by the parties in written form. The distribution, disclosure, copying or any other use of the information and/or products provided by Zuidberg is forbidden, unless otherwise agreed by the parties or provided by the law.

ZUIDBERG
WWW.ZUIDBERG.COM

Disclaimer: The (intellectual property) rights and the know-how on the performed work and on all of the provided information and/or products rest with Zuidberg, unless otherwise agreed by the parties in written form. The distribution, disclosure, copying or any other use of the information and/or products provided by Zuidberg is forbidden, unless otherwise agreed by the parties or provided by the law.

Rev	USR	Date
A	AE	2018/11/15
B	AE	2019/11/25

Designed	AE	Date 09/02/2018
Checked	KP	Date 13/12/2019
Released	AE	Date 13/12/2019

Part name: TR_U_C280_960X2410_914MM_L

Part number: 6080356

Revision: B

Remark:

Weight(kg): 2125.0

Project number: T0196

Sheet: 1 / 1

Size: A3

Pos	Qty	Description	Article code		OEM Code	Remarks
1	1	ASSY_C_960X2410_CEN_L	6085320	B		
2	1	TRACK_ZB_39T_X_914MM	9002865	0		
3	12	BOLT_M16X1.5X50_10.9_ZN	7001040	0		311 Nm
4	20	NUT_M16_ZN	7500706	0		210 Nm
5	32	WASHER_M16_ZN	7500709	0		
6	68	COLLAR_NUT_M18X1.5_10.9_ZN	7501470	0		400Nm
7	10	SHAFT_CLAMP_M16_8.8_ZN	2011073	0		210 Nm
100	1	SERIAL_NUMBER_PLATE_TRACKS	4001984	0		
101	1	DECAL_LOGO_TRACKS_105X150	4001810	0		
102	1	DECAL_WARNING_SIGN_MANUAL	4001811	0		
103	1	DECAL_WARNING_SIGN_ROTATING	4001812	0		
400	0	XXXXXXXXXXX_COLOR_A_XXXXXXXXXXX	0000400	0		
401	2	SHAFT_L524_STC_275_Ø305	2015247	B		
402	3	SHAFT_L534_STC_180_Ø210	2015466	B		
500	0	XXXXXXXXXXX_COLOR_B_XXXXXXXXXXX	0000500	0		
501	4	WHEEL_PU_Ø600_L275	2015497	A		
502	6	WHEEL_PU_Ø300_L268	2015513	0		

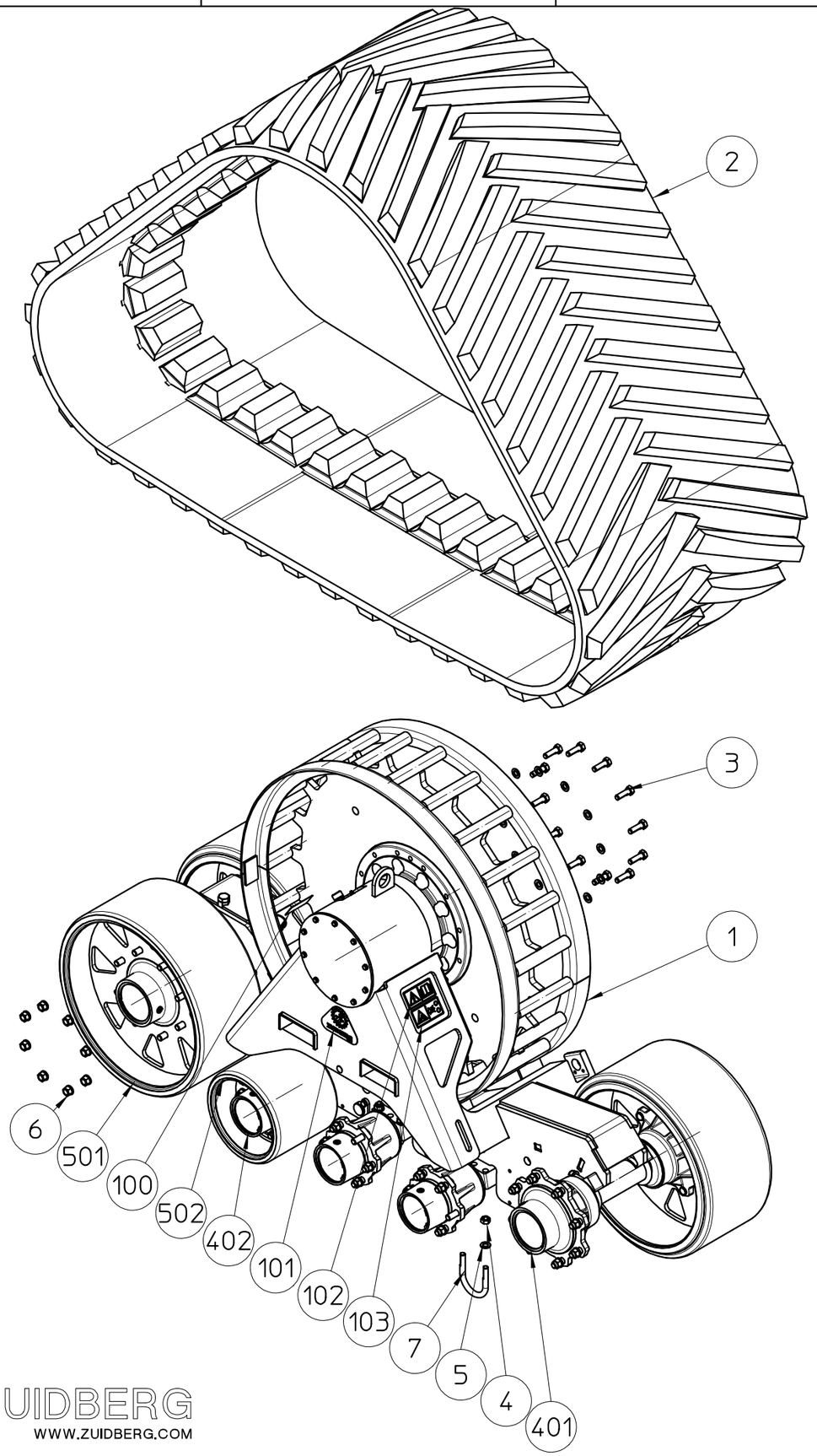

ZUIDBERG
WWW.ZUIDBERG.COM

Rev	USR	Date
A	AE	2018/11/15
B	AE	2019/11/25

Designed	AE	Date 09/02/2018
Checked	KP	Date 13/12/2019
Released	AE	Date 13/12/2019

Part name: ASSY_C_960X2410_CEN_L

Part number: 6085320

Revision: B

Remark

Weight(kg): 895.0

Project number: T0196

Sheet: 1 / 1

Size: A2

Pos	Qty	Description	Article code		OEM Code	Remarks
1	1	SUB_ASSY_C_960X2410_CEN_L	6085110	D		
2	3	ASSY_SUSP_ARM_80MM_USA_LOW	2022840	0		
3	1	TENSION_ARM_UNI	2022730	0		
4	1	CUT_COVER_RVS_3MM	2023854	0		RVS304 (X5CrNi18-10)
5	1	ASSY_MOUNT_PRESSURE_GREASE	2023386	0		
6	2	MACH_BOLT_M20X55_10.9_ZN	2023588	0		
7	2	WASHER_M12_ZN	7500751	0		
8	2	BOLT_M12X55_8.8_ZN	7501369	0		87Nm
9	1	LOCKING_CLIP_06	7500836	0		
10	1	MACH_MOUNT_ACCU_25MM	2015227	0		
11	3	ASSY_SAFETY_HOOK_SUSP_ARM	2023167	0		
12	4	CUT_DIRT_SCRAPER_PUR_8MM	2023852	0		Polyurethane
13	4	CUT_PLATE_SCRAPER_FL_4MM	2022020	0		RVS304 (X5CrNi18-10)
14	8	BOLT_M10X25_8.8_ZN	7000853	0		50 Nm
15	8	WASHER_M10_ZN	7500805	0		
16	1	PLASTIC_PLUG_Ø22_BLACK	7501646	0		
100	0	ATTENTION:_HYDR/PARTS_IN_UNIT!	0000100	0		
101	1	ACCUMULATOR_100_BAR_0.60L	4001637	0		
102	1	ASSY_MANIFOLD_PRESSURE_SET	2022916	0		
103	1	GE_8L_M16X1.5	4001520	0		
104	1	GE_8LM18	4001282	0		100 Nm
105	1	HP_06_NR09_1365_NR26	3000720	0		
106	1	HP_06_NR09_400_NR26	3000734	0		
107	1	T-PIECE_EVT_8 L	4001427	0		
500	0	XXXXXXXXXXX_COLOR_B_XXXXXXXXXXX	0000500	0		
501	1	WELD_SPRW_23T_6INCH_Ø391_ET10_L364	2022079	0		

Sprocketwiel los monteren

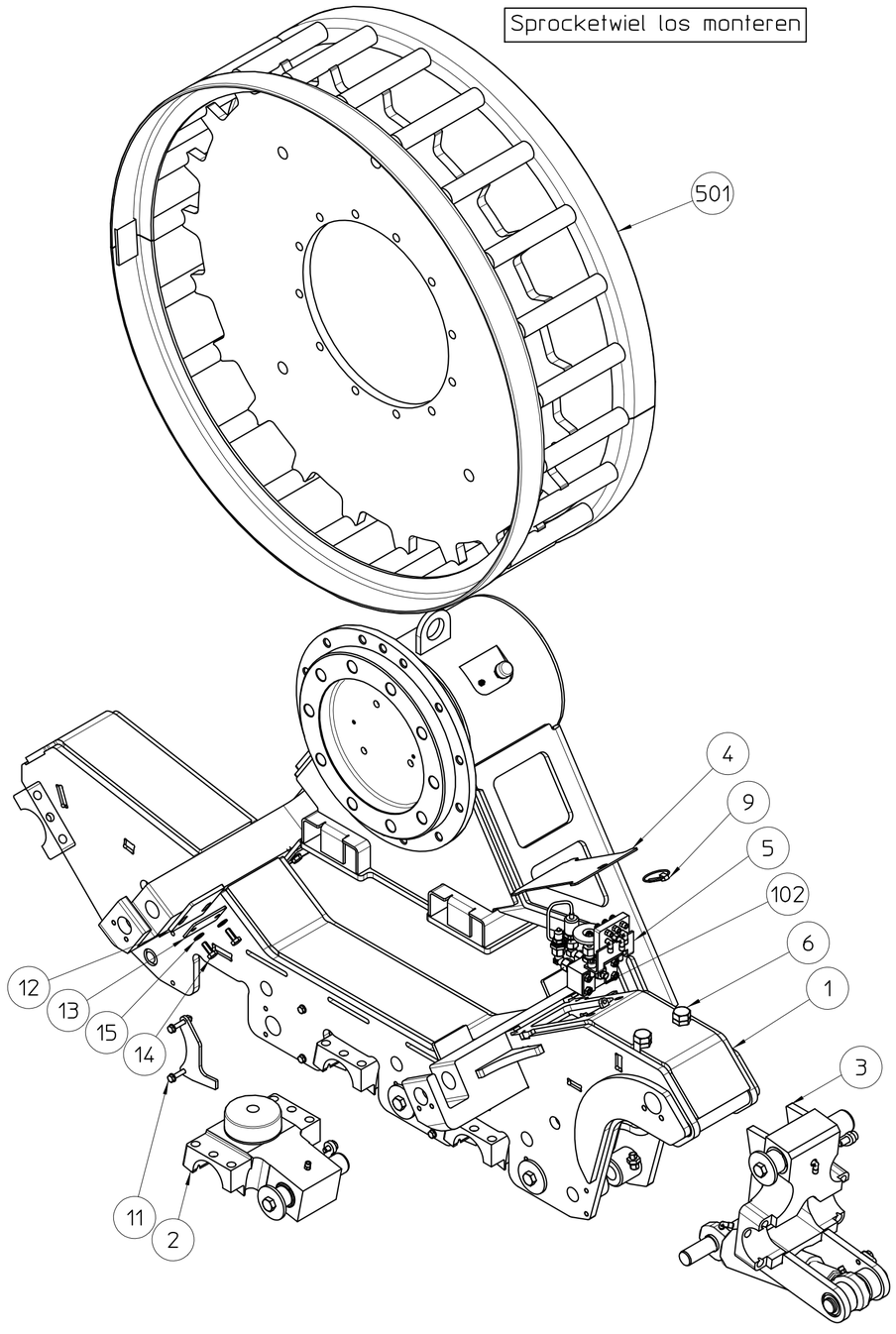

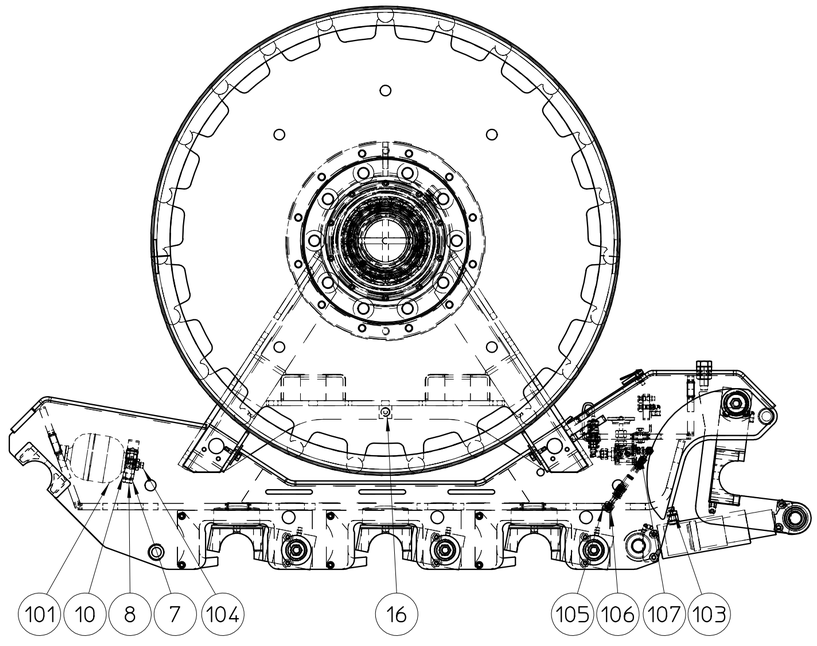

Disclaimer: The intellectual property rights and the know-how on the performed work and on all of the provided information and/or products rest with Zuidberg, unless otherwise agreed by the parties in written form. The distribution, disclosure, copying or any other use of the information and/or products provided by Zuidberg is forbidden, unless otherwise agreed by the parties or provided by the law.

ZUIDBERG
WWW.ZUIDBERG.COM

Rev	USR	Date
A	AE	2018/11/15
B	AE	2019/11/25

Designed	Date
AE	12/02/2018
Checked	Date
KP	13/12/2019
Released	Date
AE	13/12/2019

Part name: TR_U_C280_960X2410_914MM_R

Part number: 6080357

Revision: B

Remark:

Weight(kg): 2125.0

Project number: T0196

Sheet: 1 / 1

Size: A3

Pos	Qty	Description	Article code		OEM Code	Remarks
1	1	ASSY_C_960X2410_CEN_R	6085321	B		
2	1	TRACK_ZB_39T_X_914MM	9002865	0		
3	12	BOLT_M16X1.5X50_10.9_ZN	7001040	0		311 Nm
4	20	NUT_M16_ZN	7500706	0		210 Nm
5	32	WASHER_M16_ZN	7500709	0		
6	68	COLLAR_NUT_M18X1.5_10.9_ZN	7501470	0		400Nm
7	10	SHAFT_CLAMP_M16_8.8_ZN	2011073	0		210 Nm
100	1	SERIAL_NUMBER_PLATE_TRACKS	4001984	0		
101	1	DECAL_LOGO_TRACKS_105X150	4001810	0		
102	1	DECAL_WARNING_SIGN_MANUAL	4001811	0		
103	1	DECAL_WARNING_SIGN_ROTATING	4001812	0		
400	0	XXXXXXXXXXX_COLOR_A_XXXXXXXXXXX	0000400	0		
401	2	SHAFT_L524_STC_275_Ø305	2015247	B		
402	3	SHAFT_L534_STC_180_Ø210	2015466	B		
500	0	XXXXXXXXXXX_COLOR_B_XXXXXXXXXXX	0000500	0		
501	4	WHEEL_PU_Ø600_L275	2015497	A		
502	6	WHEEL_PU_Ø300_L268	2015513	0		

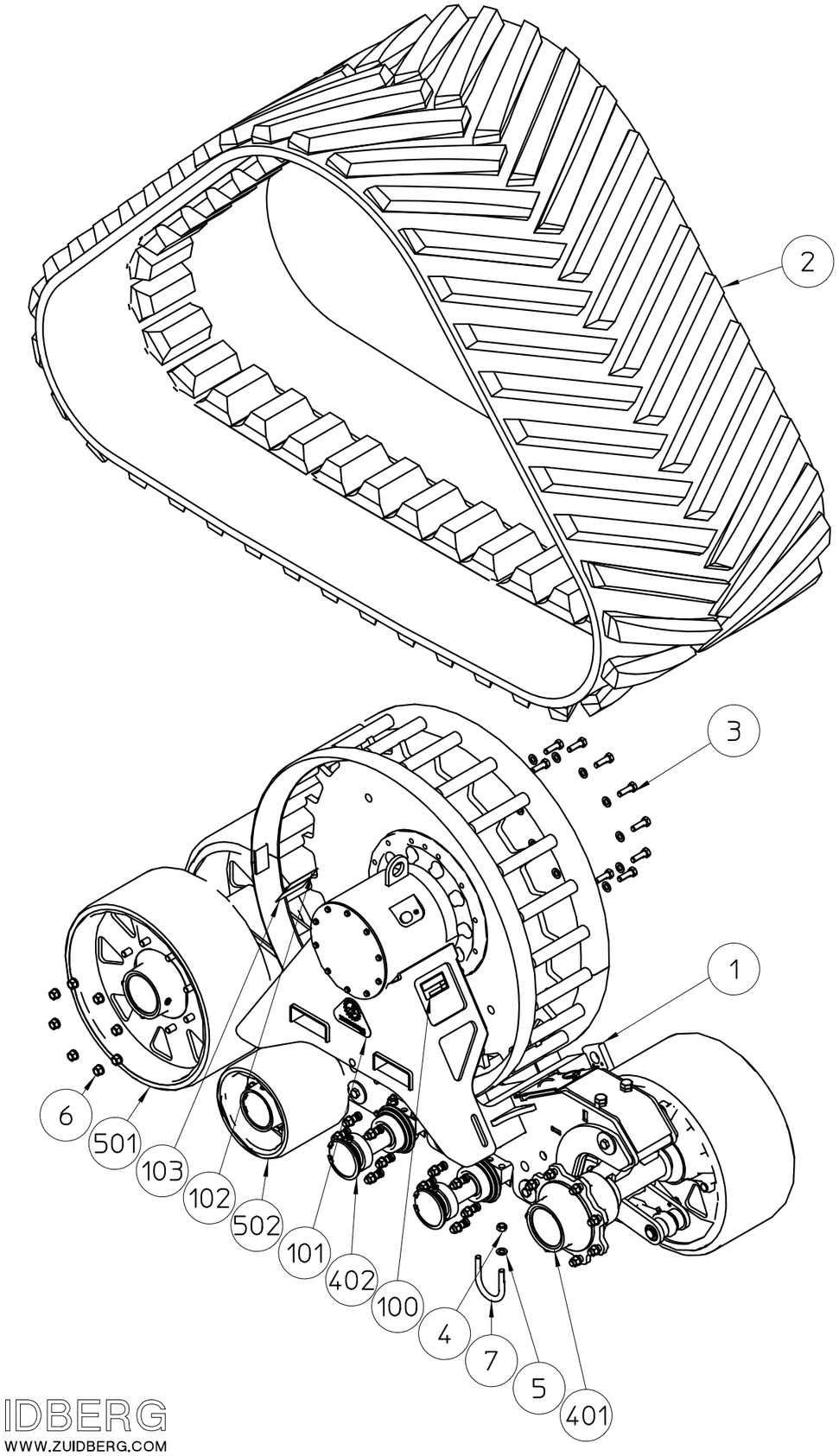

Disclaimer: The (intellectual property) rights and the know-how on the performed work and on all of the provided information and/or products rest with Zuidberg, unless otherwise agreed by the parties in written form. The distribution, disclosure, copying or any other use of the information and/or products provided by Zuidberg is forbidden, unless otherwise agreed by the parties or provided by the law.

ZUIDBERG
WWW.ZUIDBERG.COM

Rev	USR	Date
A	AE	2018/11/15
B	AE	2019/11/25

Designed	AE	Date 12/02/2018
Checked	KP	Date 13/12/2019
Released	AE	Date 13/12/2019

Part name: ASSY_C_960X2410_CEN_R
Part number: 6085321
Revision: B
Remark:
Weight(kg): 895.0
Project number: T0196
Sheet: 1 / 1
Size: A2

Pos	Qty	Description	Article code	OEM Code	Remarks
1	1	SUB_ASSY_C_960X2410_CEN_R	6085112 D		
2	3	ASSY_SUSP_ARM_80MM_USA_LOW	2022840 0		
3	1	TENSION_ARM_UNI	2022730 0		
4	1	CUT_COVER_RVS_3MM	2023854 0		RVS304 (X5CrNi18-10)
5	1	ASSY_MOUNT_PRESSURE_GREASE	2023386 0		
6	2	MACH_BOLT_M20X55_10.9_ZN	2023588 0		
7	2	WASHER_M12_ZN	7500751 0		
8	2	BOLT_M12X55_8.8_ZN	7501369 0		87Nm
9	1	LOCKING_CLIP_06	7500836 0		
10	1	MACH_MOUNT_ACCU_25MM	2015227 0		
11	3	ASSY_SAFETY_HOOK_SUSP_ARM	2023167 0		
12	4	CUT_DIRT_SCRAPER_PUR_8MM	2023852 0		Polyurethane
13	4	CUT_PLATE_SCRAPER_FL_4MM	2022020 0		RVS304 (X5CrNi18-10)
14	8	BOLT_M10X25_8.8_ZN	7000853 0		50 Nm
15	8	WASHER_M10_ZN	7500805 0		
16	1	PLASTIC_PLUG_Ø22_BLACK	7501646 0		
100	0	ATTENTION:_HYDR/PARTS_IN_UNIT!	0000100 0		
101	1	ACCUMULATOR_100_BAR_0.60L	4001637 0		
102	1	ASSY_MANIFOLD_PRESSURE_SET	2022916 0		
103	1	GE_8L_M16X1.5	4001520 0		
104	1	GE_8LM18	4001282 0		100 Nm
105	1	HP_06_NR09_1365_NR26	3000720 0		
106	1	HP_06_NR09_400_NR26	3000734 0		
107	1	T-PIECE_EVT_8 L	4001427 0		
500	0	XXXXXXXXXX_COLOR_B_XXXXXXXXXX	0000500 0		
501	1	WELD_SPRW_23T_6INCH_Ø391_ET10_L364	2022079 0		

Sprocketwiel los monteren

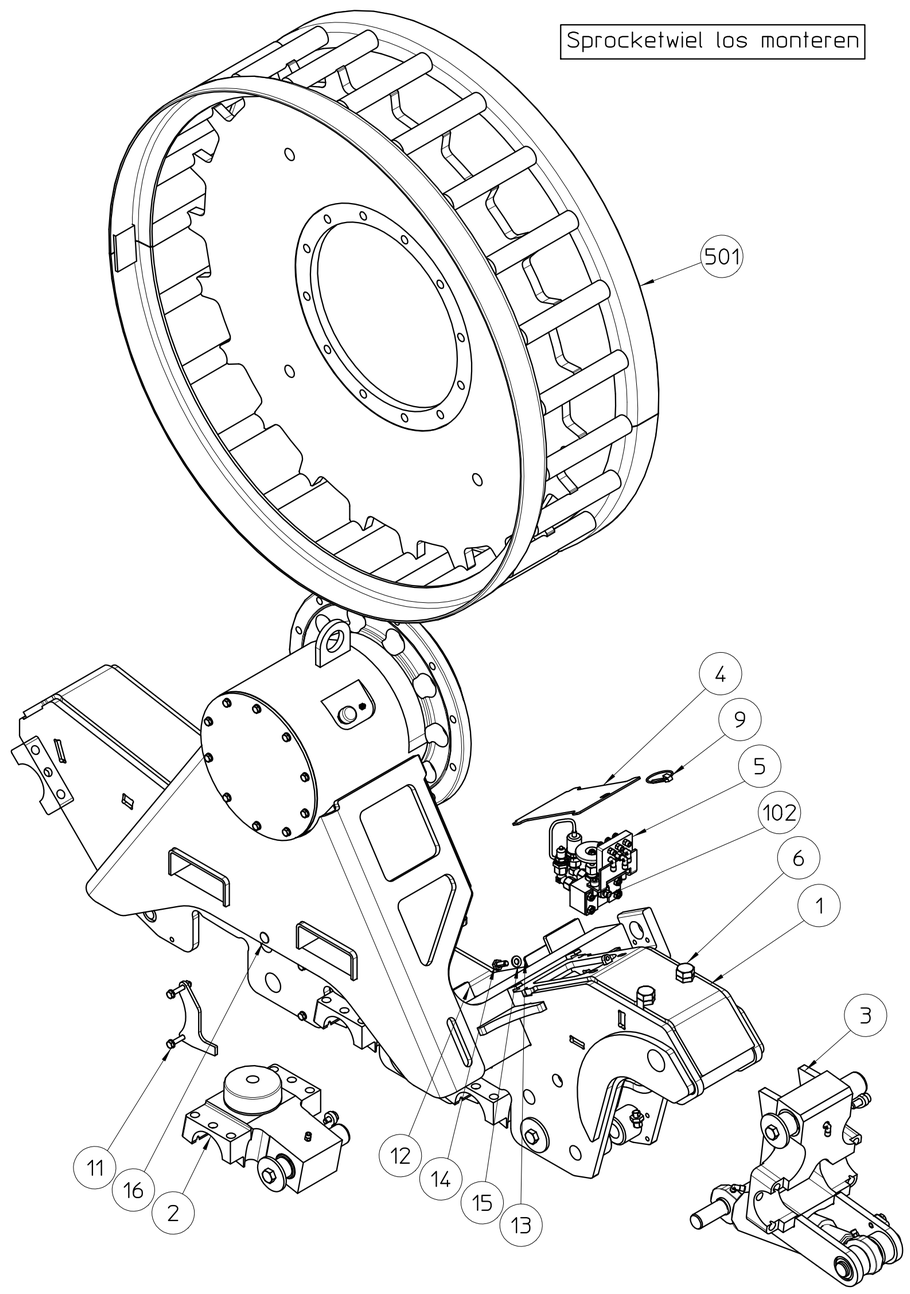

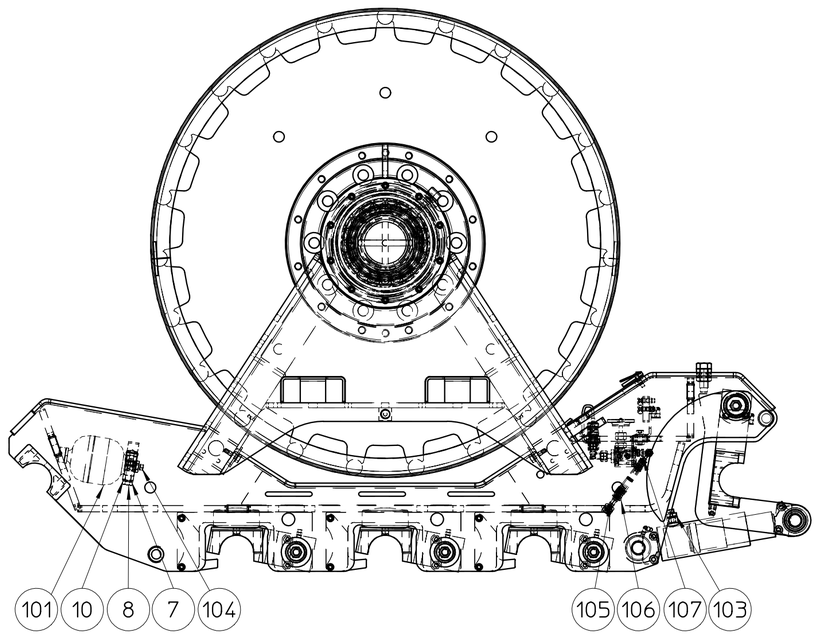

Disclaimer: The intellectual property rights and the know-how on the performed work and on all of the provided information and/or products rest with Zuidberg, unless otherwise agreed by the parties in written form. The distribution, disclosure, copying or any other use of the information and/or products provided by Zuidberg is forbidden, unless otherwise agreed by the parties or provided by the law.

ZUIDBERG
WWW.ZUIDBERG.COM

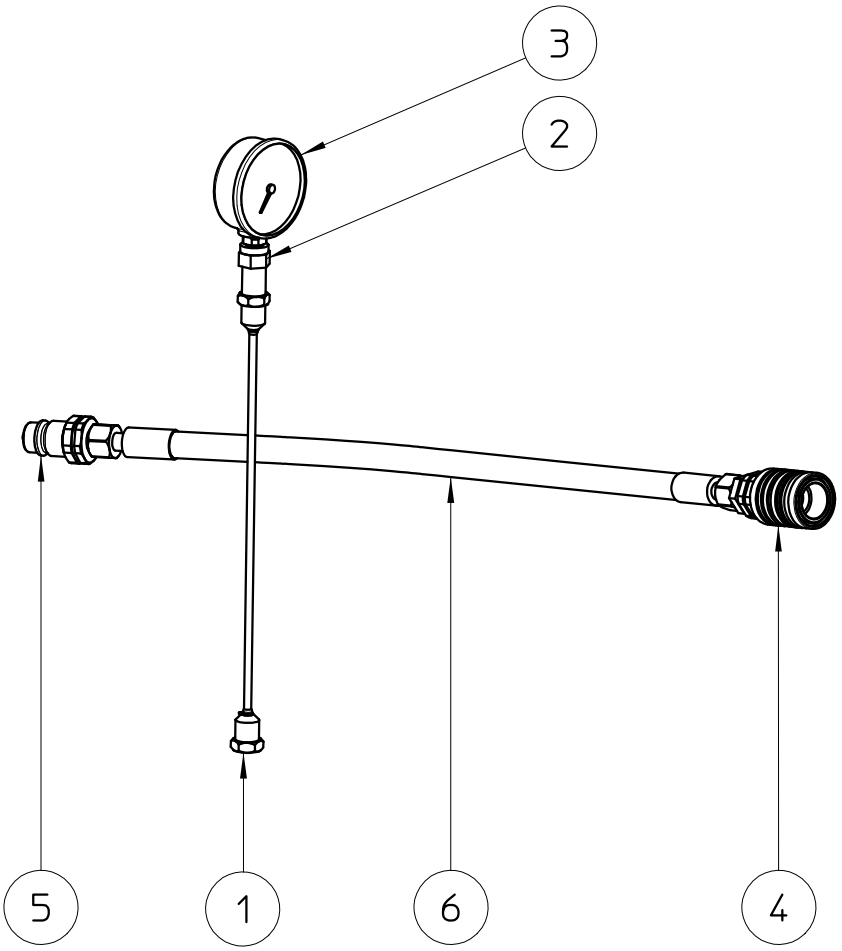

Pos	Qty	Description	Article code	Remark
6	1	HP_10_NR02_5050_NR02	3200519 0	
5	1	QUICK_COUPLER. VD 12L 10	4000422 0	
4	1	QUICK_COUPLER_12L_+_BULKHEAD	4001107 0	
3	1	PRESS_GAUGE_63_160_0_0-160BAR	4001639 0	
2	1	GAUGE_FEMALE_1-4_BSP_M16X2	4001885 0	
1	1	MEASURE_POINT_CONNECTION_1000MM	4001646 0	

Material | Machining | Finish

Tolerances according to "NEN-ISO 2768 grof"
Roughness according to ISO 1302
Tolerancing of form and orientation: ISO R1101

Weight (kg)

scale	1:5	date
designed:	KBR	12/09/2011
checked:	KBR	21/11/2013

WWW.ZUIDBERG.NL

Remark1

Remark2

HYDR_PRESSURE_SET_TRACKS

Number 6030.3050 | A4 | rev. 0

Description | Date | USR | Code | Rev

Rev	USR	Date

Designed	Date	Part name	Part number / Revision
KBR	19/07/2018	TENSION_ARM_UNI	2022730 / 0
Checked	Date		
KP	13/12/2019		
Released	Date	Remark / Weight(kg) / Project number / Sheet / Size	
AE	13/12/2019		T0153 / 1 / 1 / A3

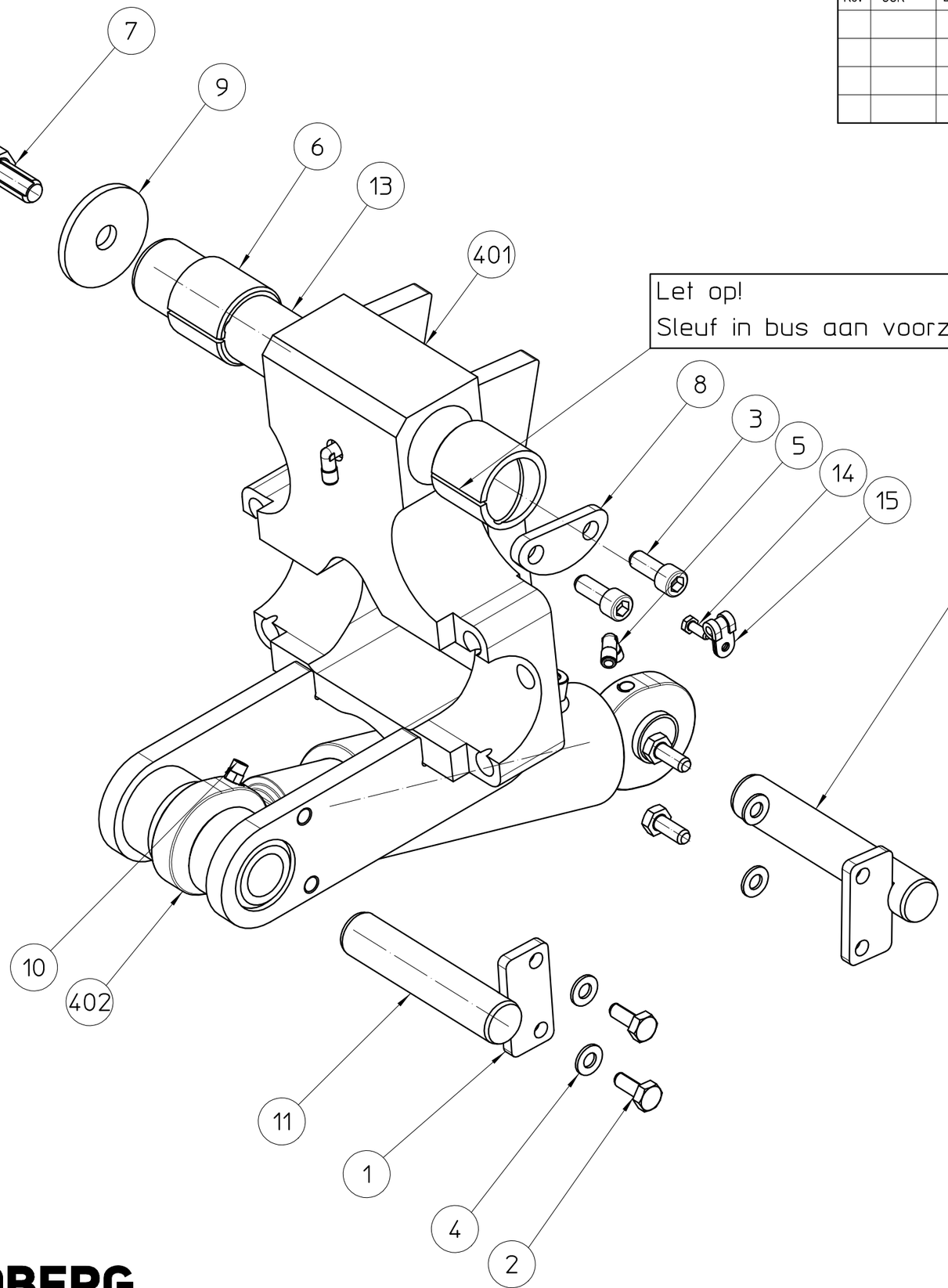

Pos	Qty	Description	Article code		OEM Code	Remarks
1	2	CUT_LOCKPLATE_36.5X75_8MM	5514280	0		S355J2+AR
2	4	BOLT_M10X25_8.8_ZN	7000853	0		50 Nm
3	2	SOCKET_SCREW_M12X30_8.8_ZN	7101017	0		87 Nm
4	4	WASHER_M10_ZN	7500805	0		
5	2	GREASE_INPUT_NIPPLE_6MM_M10X1_90	7501406	0		
6	2	BEARING_BUSH_SG3M_455550	9002583	0		
7	1	BOLT_M16X35_8.8_ZN	7501034	0		211 Nm
8	1	CUT_LOCKPLATE_72X26_8MM	5514281	0		S355J2+AR
9	1	CUT_RING_Ø70_6MM	5514297	0		S355J2+AR
10	1	GREASE_INPUT_NIPPLE_6MM_M10X1_180	7501408	0		
11	1	SHAFT_Ø30_L145	2015033	0		42CrMo4+QT
12	1	SHAFT_Ø30_L170	2015032	0		42CrMo4+QT
13	1	SHAFT_Ø45_L225_M16	2015031	A		
14	1	BOLT_M6X16_8.8_ZN	7101114	0		10 Nm
15	1	CABLE_CLAMP_08	7501417	0		
400	0	XXXXXXXXXXX_COLOR_A_XXXXXXXXXXX	0000400	0		
401	1	MACH_TENSION_ARM_UNI	2022733	0		S355J2+N
402	1	CILINDER_70_60_110_320_M16X1.5	9002218	0		

Disclaimer: The (intellectual property) rights and the know-how on the performed work and on all of the provided information and/or products rest with Zuidberg, unless otherwise agreed by the parties in written form. The distribution, disclosure, copying or any other use of the information and/or products provided by Zuidberg is forbidden, unless otherwise agreed by the parties or provided by the law.

ZUIDBERG
zuidberg.com

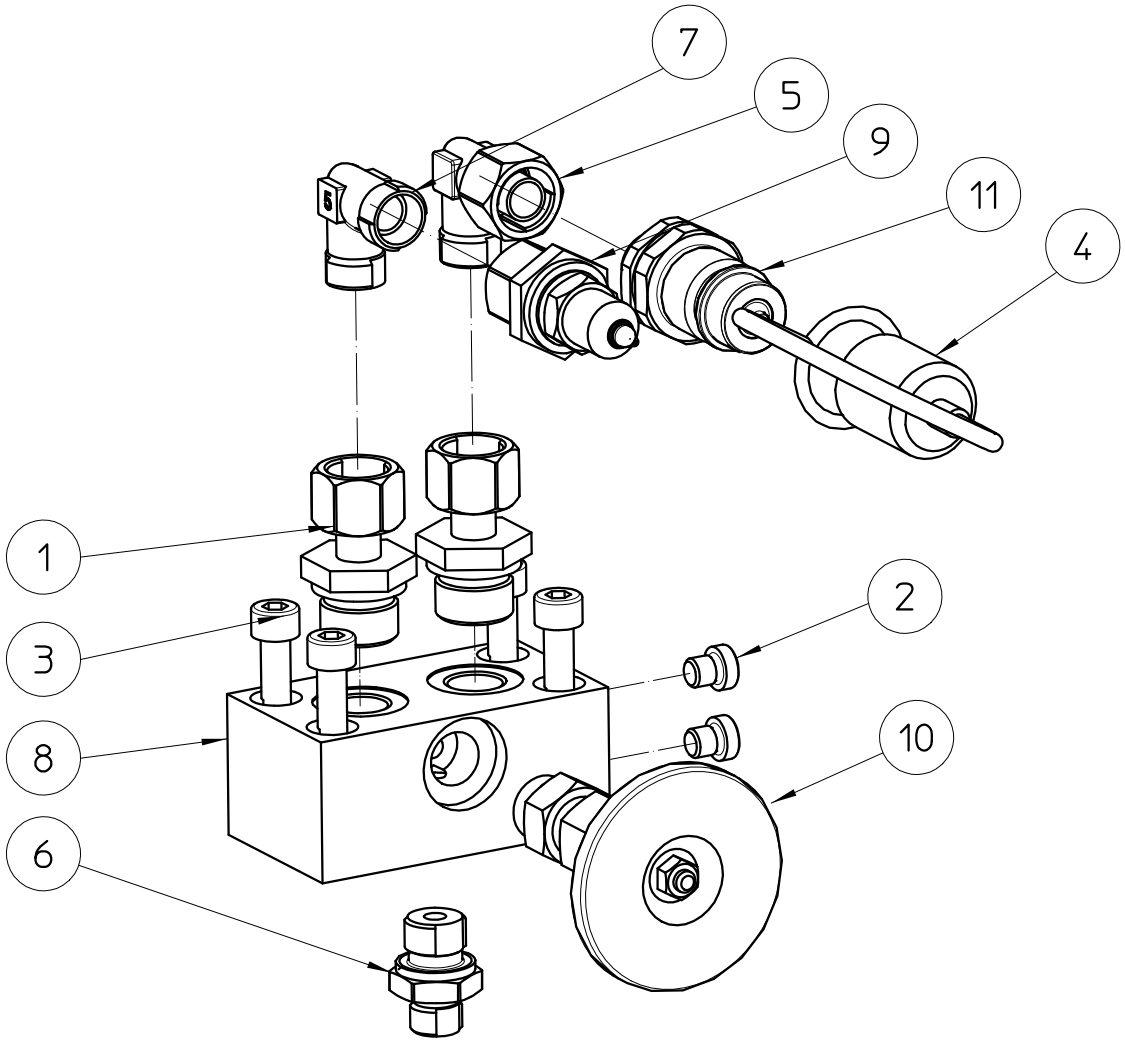

Pos	Qty	Description	Article code	OEM code	Remarks
11	1	QUICK_COUPLER. VD 12L 10	4000422 0		
10	1	TOP_PART_NEEDLE_VALVE_M18x1	9002585 0		
9	1	MINIMESS_COUPLER_DK012L_M16X2	4001641 0		
8	1	MACH_PRESSURE_BLOCK_100X50_40MM	2022463 0		
7	1	KNIE_12L_2XOPN	4001021 0		
6	1	GE _8LR3/8	4000916 0		
5	1	ELBOW_EVW_12L	4000423 0		40Nm
4	1	DUST_COVER_QUICK_CPLR_MALE_BLACK	4001416 0		
3	4	SOCKET_SCREW_M8X40_8.8_ZN	7100768 0		25 Nm
2	2	SEAL_PLUG_PG_M8X1	4001695 0		10 Nm
1	2	GVL_12_LR_3/8	4000575 0		

Description | Date | Rev USR

Material | Machining | Finish | scale 1:1.5

Tolerances according to "NEN-ISO 2768 grof" | Weight (kg)

Roughness according to ISO 1302

Tolerancing of form and orientation: ISO R1101

designed:	MvdH	22/08/2018
checked:	MC	09/10/2018
released:	LV	09/10/2018

ZUIDBERG WWW.ZUIDBERG.COM

Remark1

Remark2

ASSY_MANIFOLD_PRESSURE_SET

Number 2022916 0 | A4

Disclaimer: The (intellectual property) rights and the know-how on the performed work and on all of the provided information and/or products rest with Zuidberg, unless otherwise agreed by the parties in written form. The distribution, disclosure, copying or any other use of the information and/or products provided by Zuidberg is forbidden, unless otherwise agreed by the parties or provided by the law.

Rev	USR	Date

Designed	Date	Part name		Part number	Revision
AE	06/08/2018	ASSY_SUSP_ARM_80MM_USA_LOW		2022840	0
Checked	Date				
KP	17/02/2020				
Released	Date	Remark	Weight(kg) / Project number / Sheet / Size		
AE	17/02/2020		18.0 / T0137 / 1 / 1 / A3		

Pos	Qty	Description	Article code	OEM Code	Remarks
1	2	BOLT_M10X20_8.8_ZN	7000815 0		50 Nm
2	2	BEARING_BUSH_TX1SM_405040	9002860 0		
3	1	BOLT_M16X35_8.8_ZN	7501034 0		211 Nm
4	1	CUT_LOCKPLATE_65MM_8MM	5514294 0		S355J2+AR
5	1	CUT_RING_Ø70_6MM	5514297 0		S355J2+AR
6	1	GREASE_INPUT_NIPPLE_6MM_M10X1_180	7501408 0		
7	1	SHAFT_SUSP_ARM_Ø40MM_L184	2022334 0		
8	1	SUSP_BLOCK_Ø109_L45_80ShA	9002890 0		
400	0	XXXXXXXXXXX_COLOR_A_XXXXXXXXXXX	0000400 0		
401	1	MACH_SUSP_BLOCK_80MM	2023168 A		S690QL

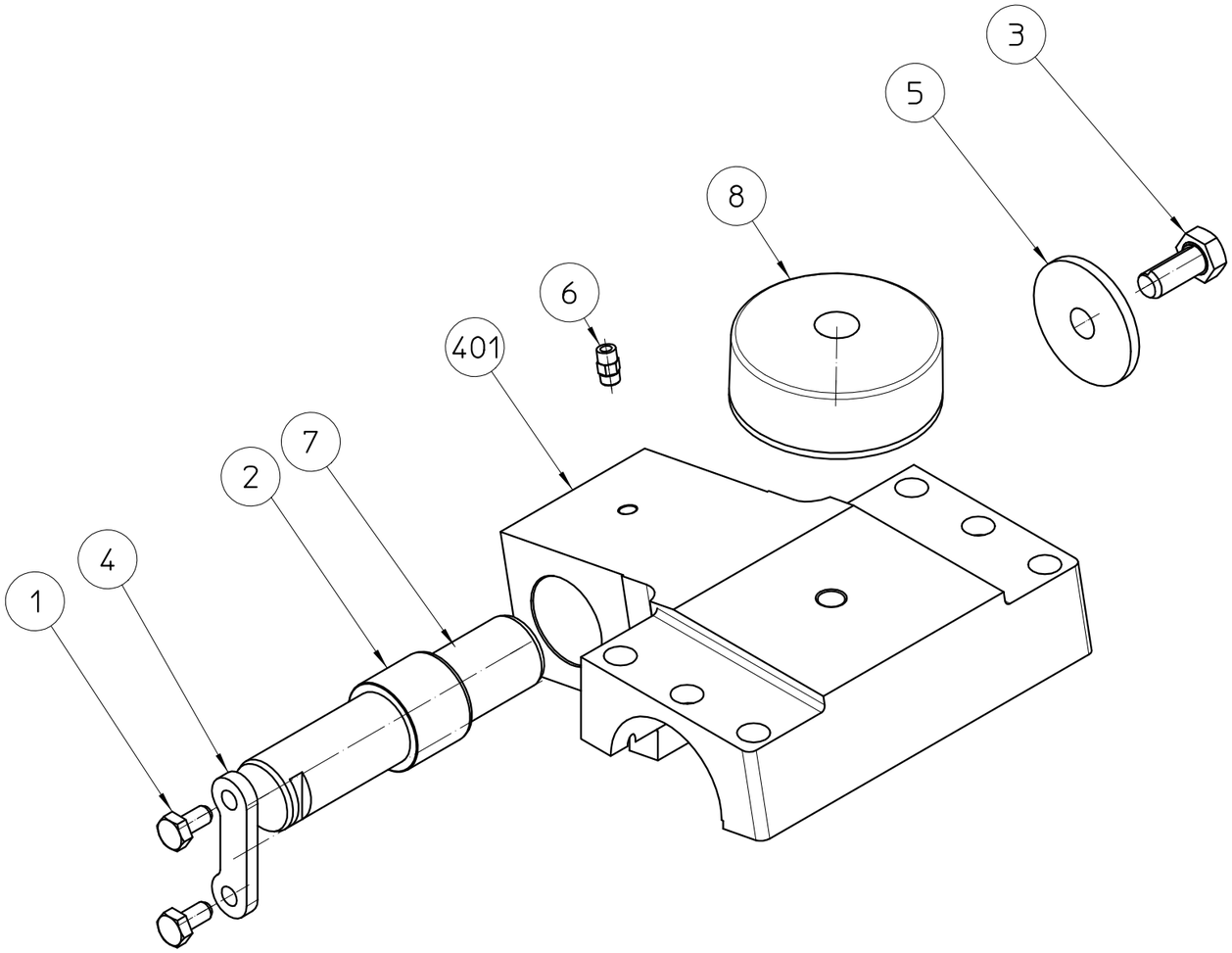

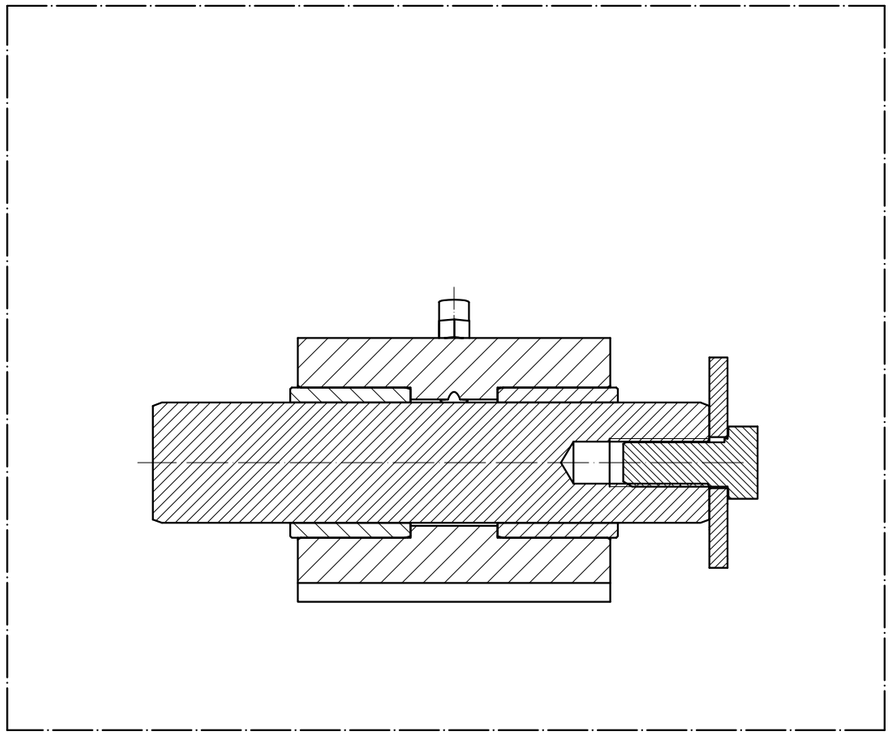

Cutaway1

Disclaimer: The (intellectual property) rights and the know-how on the performed work and on all of the provided information and/or products rest with Zuidberg, unless otherwise agreed by the parties in written form. The distribution, disclosure, copying or any other use of the information and/or products provided by Zuidberg is forbidden, unless otherwise agreed by the parties or provided by the law.

ZUIDBERG
zuidberg.com

ZUIDBERG
TRACKS

Buitenveld 5
8307 DE ENS, The Netherlands
T +31 527 253 550
F +31 527 253 037
info@zuidberg.com
www.zuidberg.com